Ajuntament de
Cerdanyola del Vallès

EMPRESA CONSULTORA:
PAYMACOTAS
ENGINEERING

AUTOR DEL PROJECTE:
JOSEP SERRA VICENTE
ENGINYER DE CAMINS, CANALS I PORTS

TÍTOL DEL PROJECTE:
PROJECTE D'URBANITZACIÓ DE LA FRANJA PÚBLICA DE LA VORERA NÚMEROS PARELLS DEL CARRER LA CLOTA ENTRE EL CARRER SOL i EL CARRER PARIS DE **CERDANYOLA DEL VALLES**

ESCALES:
1/2000
0 40
Escala original Din A-3

CLAU:
2227

DATA:
DESEMBRE 2022

TÍTOL DEL PLÀNOL:
EMPLAÇAMENT

PLÀNOL Nº. 2

FULL 1 DE 1

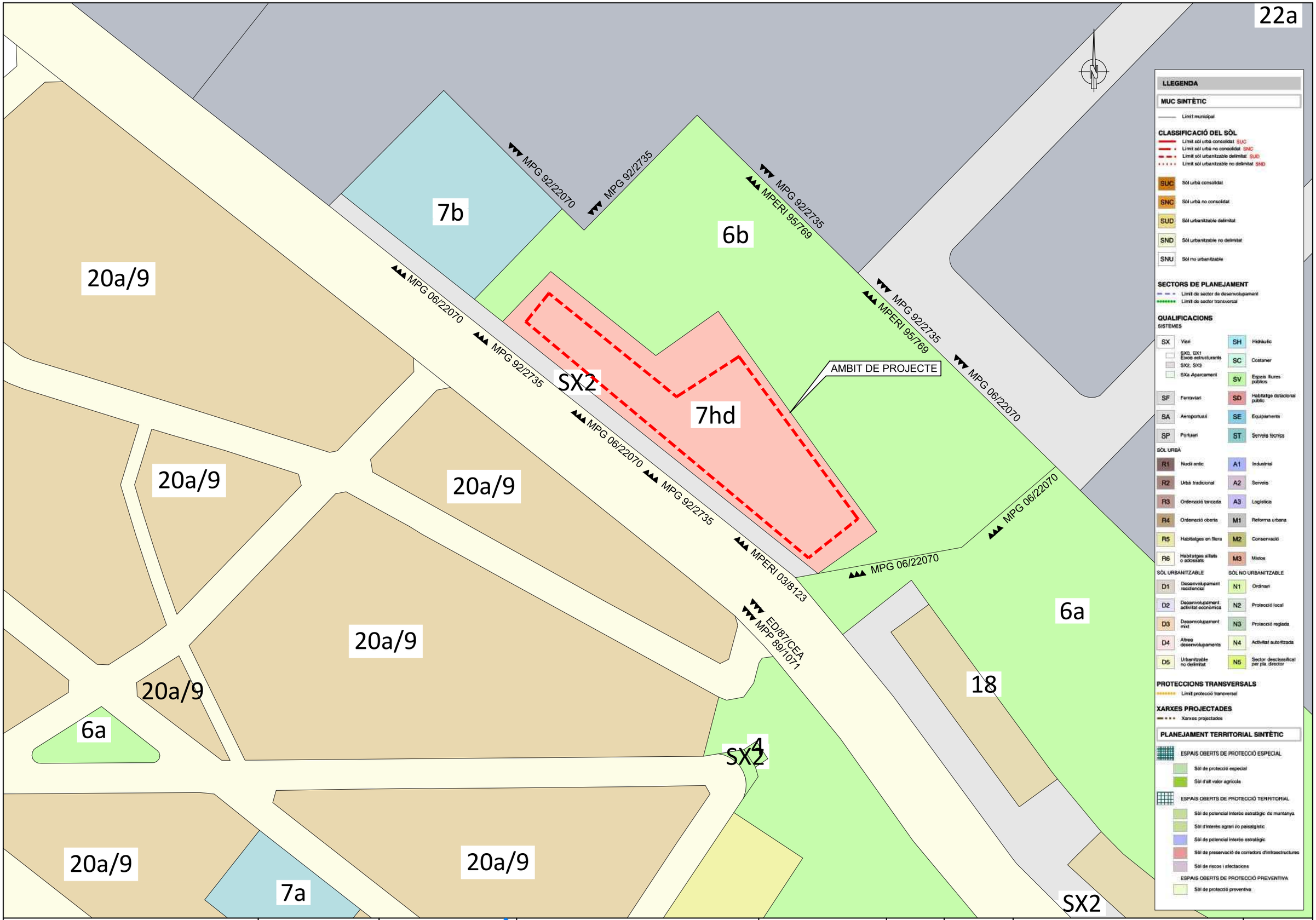

Ajuntament de Cerdanyola del Vallès	EMPRESA CONSULTORA: PAYMACOTAS ENGINEERING	AUTOR DEL PROJECTE: JOSEP SERRA VICENTE ENGINYER DE CAMINS, CANALS I PORTS	TÍTOL DEL PROJECTE: PROJECTE D'URBANITZACIÓ DE LA FRANJA PÚBLICA DE LA VORERA NÚMEROS PARELLS DEL CARRER LA CLOTA ENTRE EL CARRER SOL i EL CARRER PARIS DE **CERDANYOLA DEL VALLES**	ESCALES: 1/1000 — 0 20 — Escala original Din A-3	CLAU: 2227	DATA: DESEMBRE 2022	TÍTOL DEL PLÀNOL: PLANEJAMENT	PLÀNOL Nº. 3 — FULL 1 DE 1

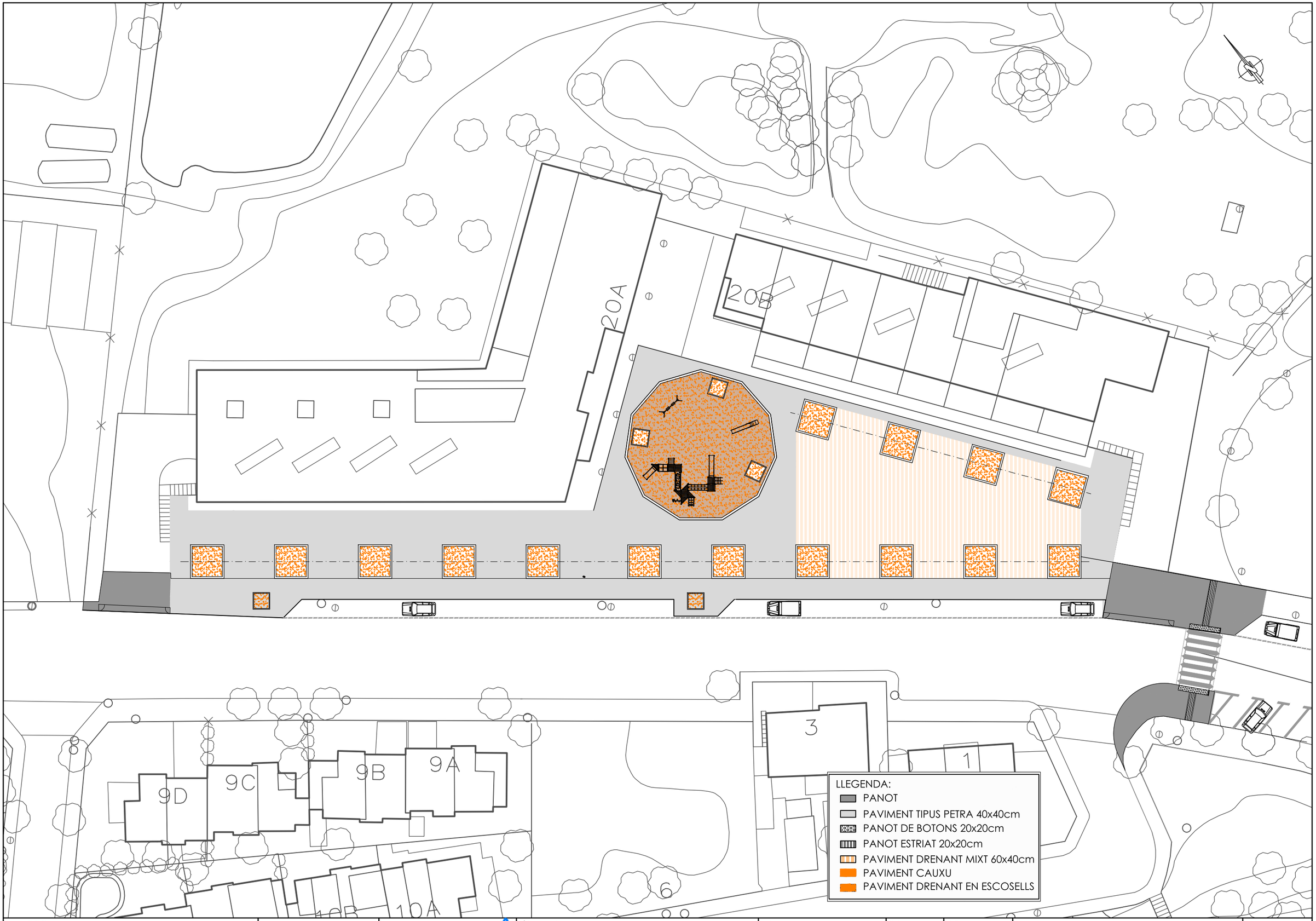

Ajuntament de Cerdanyola del Vallès	EMPRESA CONSULTORA: PAYMACOTAS ENGINEERING	AUTOR DEL PROJECTE: JOSEP SERRA VICENTE ENGINYER DE CAMINS, CANALS I PORTS	TÍTOL DEL PROJECTE: PROJECTE D'URBANITZACIÓ DE LA FRANJA PÚBLICA DE LA VORERA NÚMEROS PARELLS DEL CARRER LA CLOTA ENTRE EL CARRER SOL i EL CARRER PARIS DE **CERDANYOLA DEL VALLES**	ESCALES: 1/400 (0 – 8) Escala original Din A-3	CLAU: 2227	DATA: DESEMBRE 2022	TÍTOL DEL PLÀNOL: PLANTA PAVIMENTS	PLÀNOL Nº. 10 FULL 1 DE 1

DETALL EN ARBRES
ESCALA: 1/40

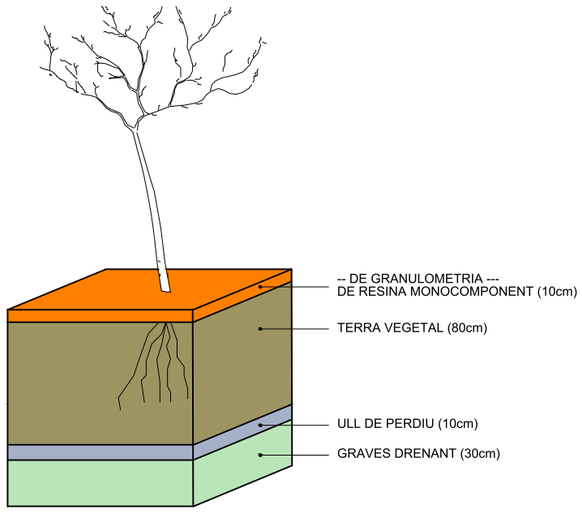

DETALL FERM EN ZONA JOCS INFANTILS
ESCALA: 1/40

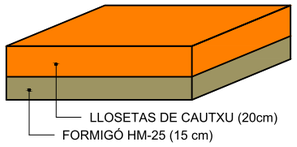

DETALL FERM EN VORERES
ESCALA: 1/40

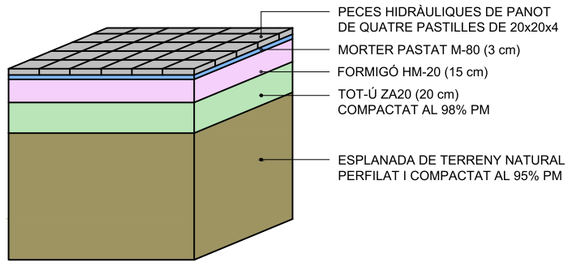

DETALL FERM ENTRE GUAL I ACCÉS VEHICLES
ESCALA: 1/40

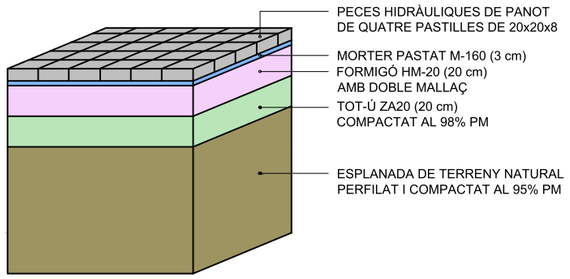

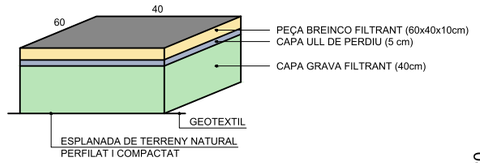

BREINCO TIPUS DRENANT
MIDES: 60x40x10cm.

RIGOLA 30x30x8cm
ESCALA: 1/10

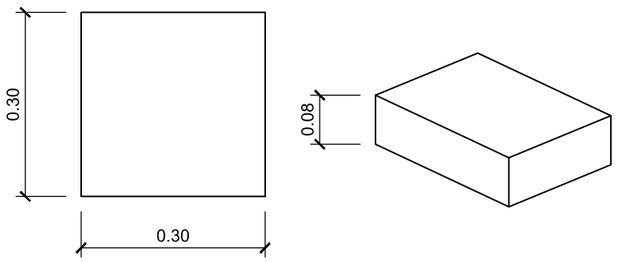

VORADA T-3
ESCALA: 1/10

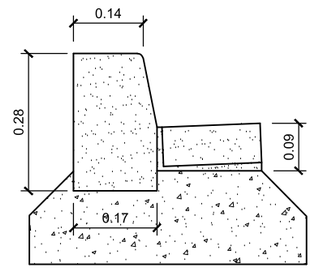

LLOSETA HIDRÀULICA
ESCALA: 1/10

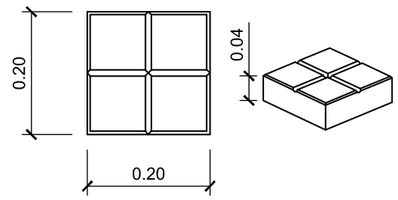

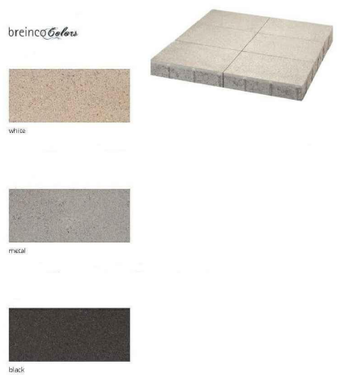

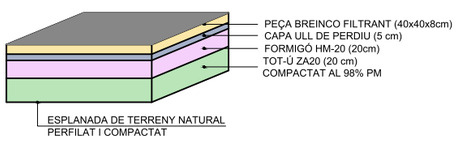

BREINCO TIPUS PETRA
MIDES: 30x20x8cm.

PANOT DE BOTONS
ESCALA: 1/10

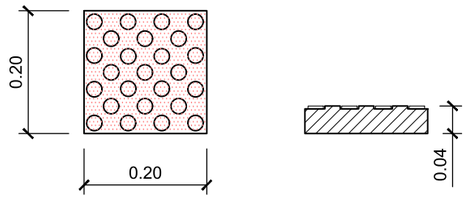

PANOT ESTRIAT
ESCALA: 1/10

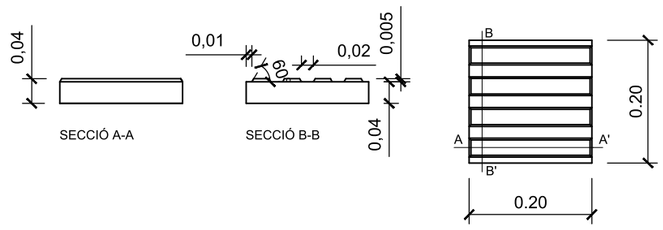

VORADA JARDI FIOL
ESCALA: 1/10

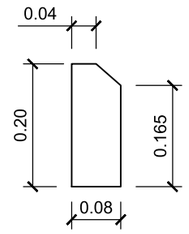

Ajuntament de Cerdanyola del Vallès	EMPRESA CONSULTORA: PAYMACOTAS ENGINEERING	AUTOR DEL PROJECTE: JOSEP SERRA VICENTE ENGINYER DE CAMINS, CANALS I PORTS	TÍTOL DEL PROJECTE: PROJECTE D'URBANITZACIÓ DE LA FRANJA PÚBLICA DE LA VORERA NÚMEROS PARELLS DEL CARRER LA CLOTA ENTRE EL CARRER SOL i EL CARRER PARIS DE **CERDANYOLA DEL VALLES**	ESCALES: VÀRIES 0 Escala original Din A-3	CLAU: 2227	DATA: DESEMBRE 2022	TÍTOL DEL PLÀNOL: DETALLS PAVIMENTS	PLÀNOL Nº. 11 FULL 1 DE 1

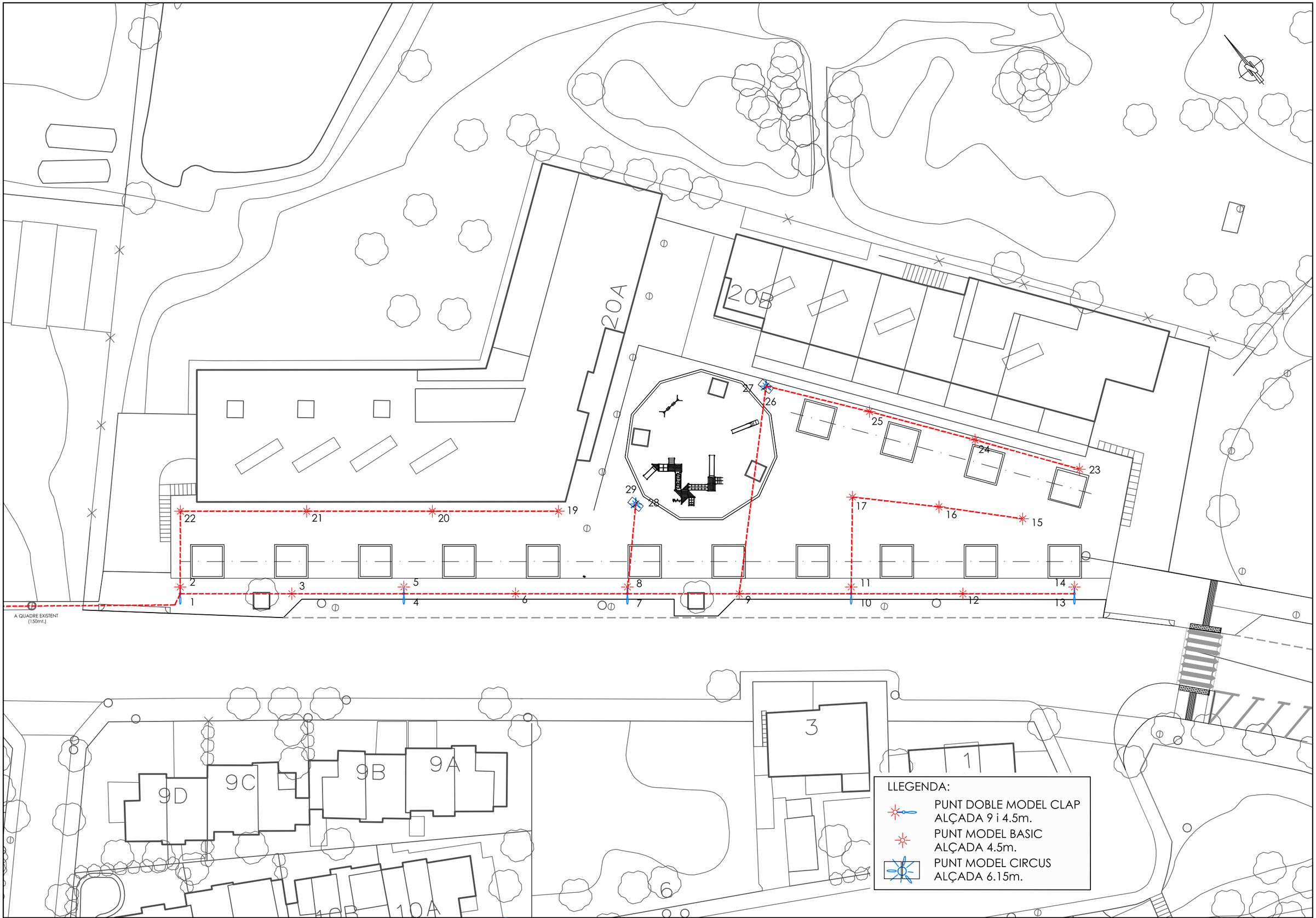

Ajuntament de
Cerdanyola del Vallès

EMPRESA CONSULTORA:
PAYMACOTAS
ENGINEERING

AUTOR DEL PROJECTE:
JOSEP SERRA VICENTE
ENGINYER DE CAMINS, CANALS I PORTS

TÍTOL DEL PROJECTE:
PROJECTE D'URBANITZACIÓ DE LA FRANJA PÚBLICA DE LA VORERA NÚMEROS PARELLS DEL CARRER LA CLOTA ENTRE EL CARRER SOL i EL CARRER PARIS DE **CERDANYOLA DEL VALLES**

ESCALES:
1/400
0 8
Escala original Din A-3

CLAU:
2227

DATA:
DESEMBRE 2022

TÍTOL DEL PLÀNOL:
PLANTA ENLLUMENAT

PLÀNOL Nº.
12

FULL .....1..... DE .....1.....

ALÇADA		4	4,5	5	6	7	8	9
CIMENTACIONS	Ø	0,60	0,60	0,60	0,60	0,80	0,80	1
	H	0,65	0,65	0,70	0,80	0,80	0,80	1
PERNS	L	500	500	500	500	700	700	800
	ØP	22	22	22	22	24	24	24
	r	100	100	100	100	110	110	120
FEMELLES	T	27	27	27	36	36	36	36
	t	15	15	15	19	19	19	19
VOLANDERES	M	50	50	50	50	50	50	50
	m	5	5	5	5	5	5	5
	Øa	21	21	21	21	25	25	25

NOTA:
TOTES LES DIMENSIONS SON EN MIL.LÍMETRES
EXCEPTE LES DIMENSIONS DE LES ALÇADES I CIMENTACIONS QUE SON EN METRES

CIMENTACIÓ I PERNS

S/E

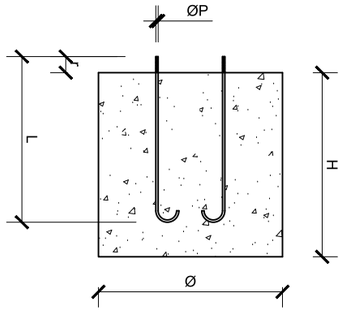

DETALL D'ANCORATGE

S/E (mm)

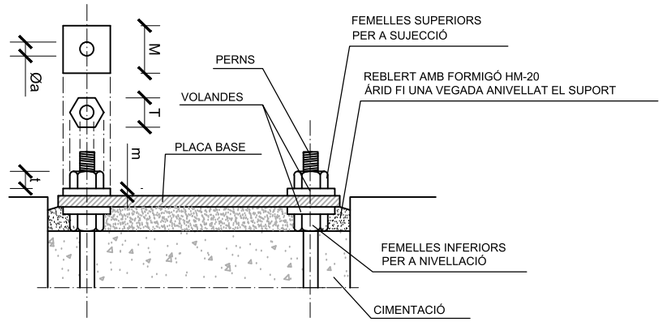

TAPA DE FUNDICIÓ C-250

S/E

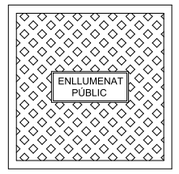

RASA TIPUS PER A ENTUBAR CABLES EN ZONA DE VORERA

ESCALA: 1/20

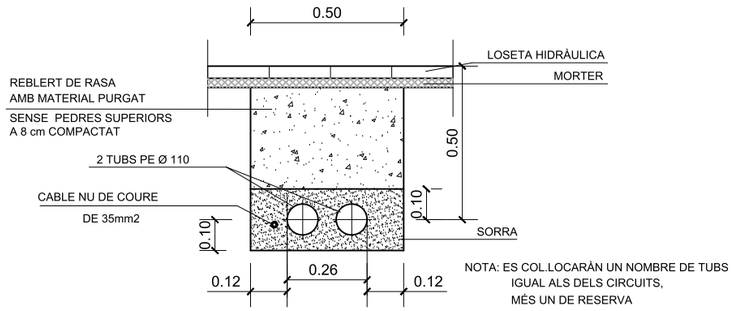

DETALL CIMENTACIÓ DE BÀCUL I PRESSA DE TERRA

S/E

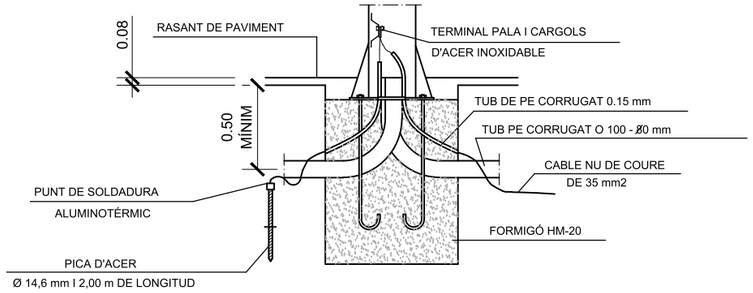

LLUMINÀRIA TIPUS BASIC

S/E (mm)

.LUMINÀRIA TIPUS CIRCUS

/E (mm)

COLUMNA MODEL BOULEVARD

S/E (mm)

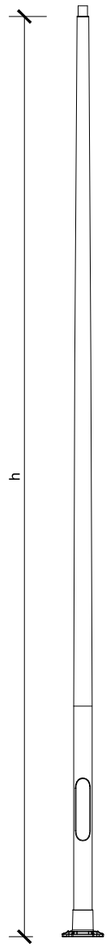

PERICÓ TIPUS DE CREUAMENT DE CALÇADA

ESCALA: 1/20

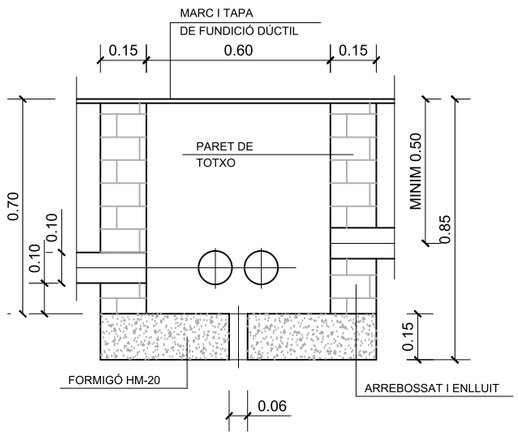

RASA TIPUS PER A ENTUBAR CABLES EN ZONA DE VIALS

ESCALA: 1/20

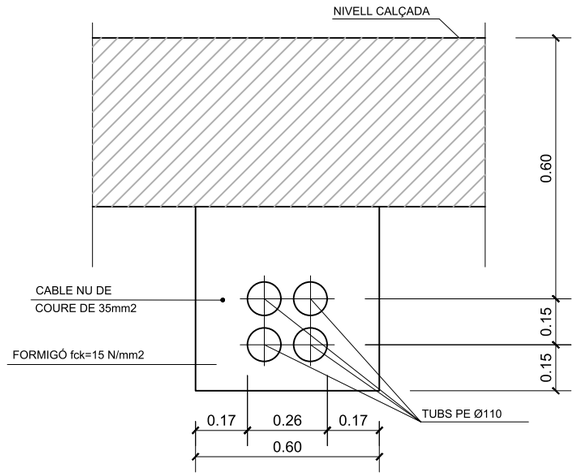

LLUMINÀRIA TIPUS CLAD

S/E (mm)

Ajuntament de Cerdanyola del Vallès	EMPRESA CONSULTORA: PAYMACOTAS ENGINEERING	AUTOR DEL PROJECTE: JOSEP SERRA VICENTE ENGINYER DE CAMINS, CANALS I PORTS	TÍTOL DEL PROJECTE: PROJECTE D'URBANITZACIÓ DE LA FRANJA PÚBLICA DE LA VORERA NÚMEROS PARELLS DEL CARRER LA CLOTA ENTRE EL CARRER SOL i EL CARRER PARIS DE **CERDANYOLA DEL VALLES**	ESCALES: VÀRIES 0 Escala original Din A-3	CLAU: 2227	DATA: DESEMBRE 2022	TÍTOL DEL PLÀNOL: DETALLS ENLLUMENAT	PLÀNOL Nº. 13 FULL 1 DE 2

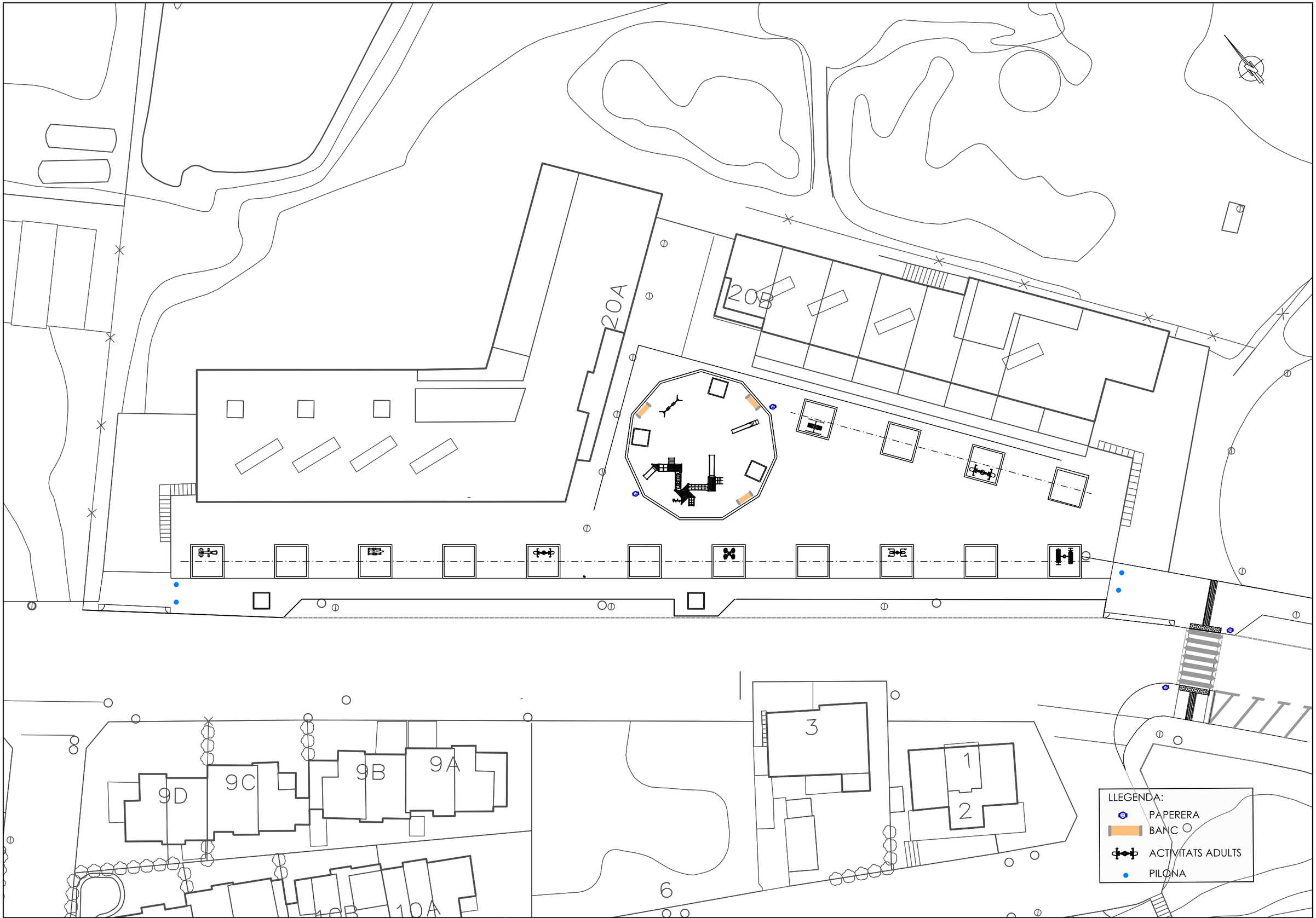

Ajuntament de
Cerdanyola del Vallès

EMPRESA CONSULTORA:
PAYMACOTAS
ENGINEERING

AUTOR DEL PROJECTE:
JOSEP SERRA VICENTE
ENGINYER DE CAMINS, CANALS I PORTS

TÍTOL DEL PROJECTE:
PROJECTE D'URBANITZACIÓ DE LA FRANJA PÚBLICA DE LA VORERA NÚMEROS PARELLS DEL CARRER LA CLOTA ENTRE EL CARRER SOL i EL CARRER PARIS DE **CERDANYOLA DEL VALLES**

ESCALES: 1/400 — 0 8 — Escala original Din A-3

CLAU: 2227

DATA: DESEMBRE 2022

TÍTOL DEL PLÀNOL: PLANTA MOBILIARI URBÀ

PLÀNOL Nº. 14

FULL .....1..... DE .....1.....

BANC NOMO 190 (ESCOFET)

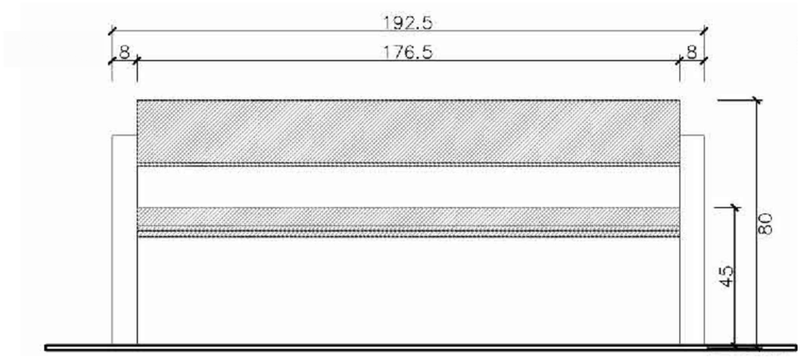

ALÇAT FRONTAL
ESCALA: 1/20

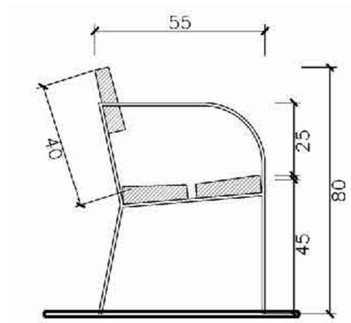

VISTA LATERAL
ESCALA: 1/20

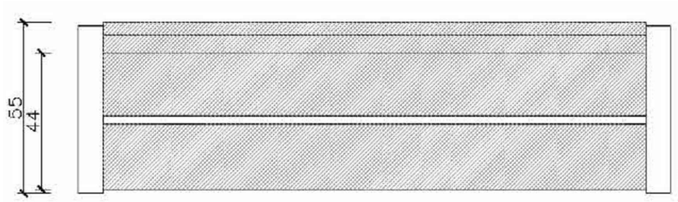

PLANTA
ESCALA: 1/20

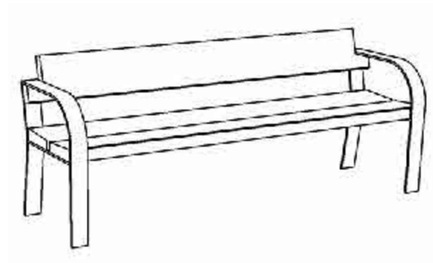

PERSPECTIVA
S/E

Ajuntament de Cerdanyola del Vallès	EMPRESA CONSULTORA: PAYMACOTAS ENGINEERING	AUTOR DEL PROJECTE: JOSEP SERRA VICENTE ENGINYER DE CAMINS, CANALS I PORTS	TÍTOL DEL PROJECTE: PROJECTE D'URBANITZACIÓ DE LA FRANJA PÚBLICA DE LA VORERA NÚMEROS PARELLS DEL CARRER LA CLOTA ENTRE EL CARRER SOL i EL CARRER PARIS DE **CERDANYOLA DEL VALLES**	ESCALES: Escala original Din A-3	CLAU: 2227	DATA: DESEMBRE 2022	TÍTOL DEL PLÀNOL: MOBILIARI URBÀ DETALLS	PLÀNOL Nº. 15 FULL .....1..... DE .....12.

PAPERERA

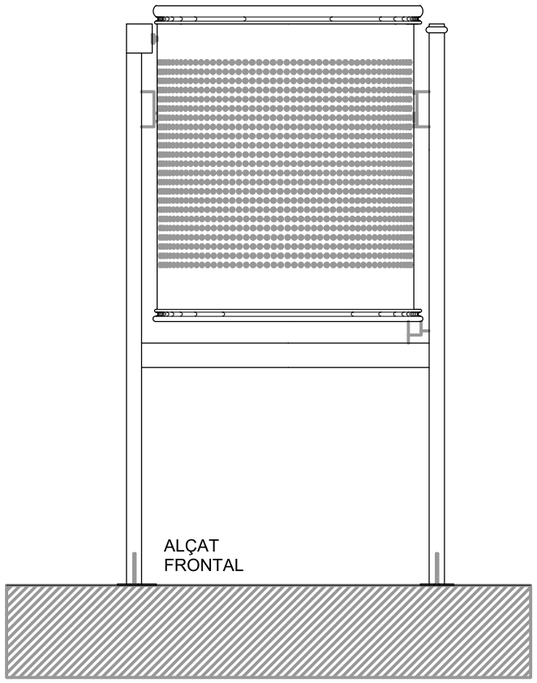

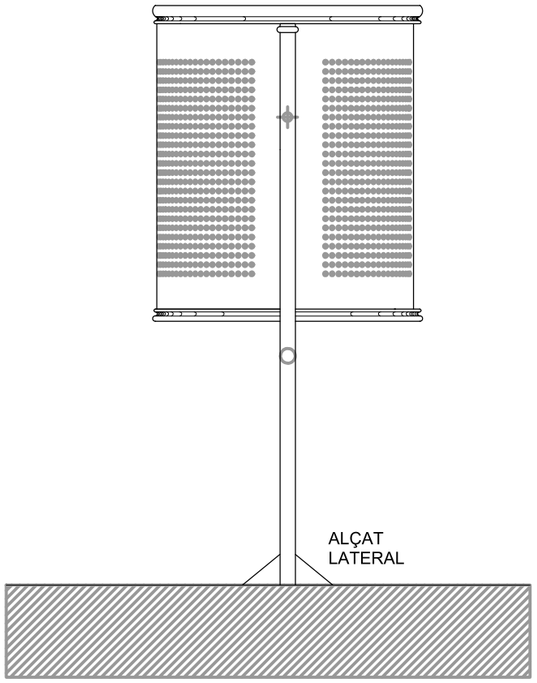

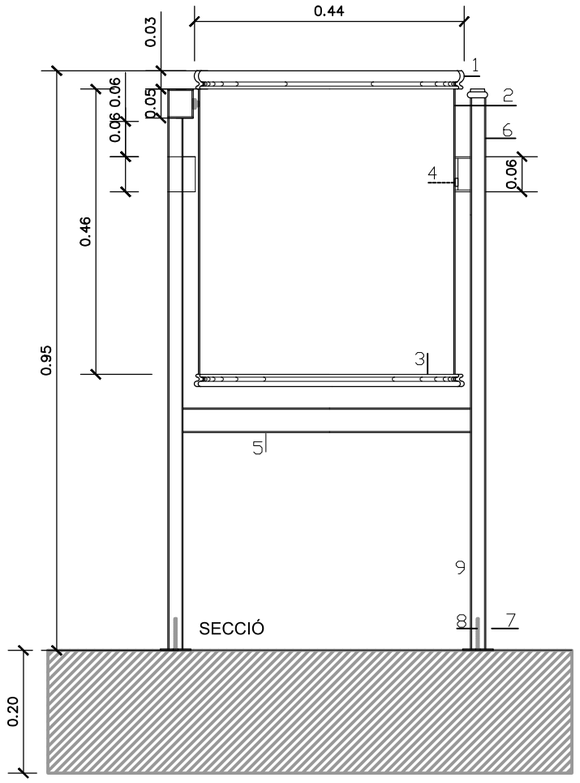

LLEGENDA

1. TUBULAR D'ACER GALVANITZAT D= 20mm e=1,5mm
2. PLANXA PERFORADA e=2mm, PERFORACIÓ D=5mm
3. PLANXA BASE PAPERERA e=3mm AMB DUES PERFORACIONS DE D=8mm PER AL DESGUÀS
4. EIX DE GIR DE LA PAPERERA
5. TUBULAR D'ACER GALVANITZAT D=30mm e=2mm
6. RECOLZAMENT PAPERERA: TUBULAR RODÓ D'ACER GALVANITZAT. D=40mm e=2mm
7. PLATINA D'ANCORATGE AMB DUES CARTELES SOLDADES A 6 AMB DUES PERFORACIONS D=12mm PER CARGOLAR EN EL PAVIMENT DE LA VORERA
8. SUJECCIÓ: 4 PERNS D'EXPANSIÓ M8

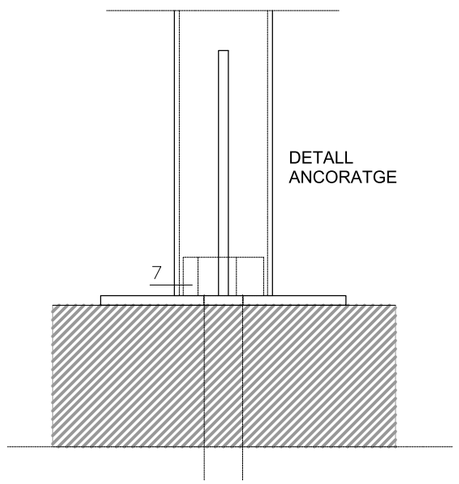

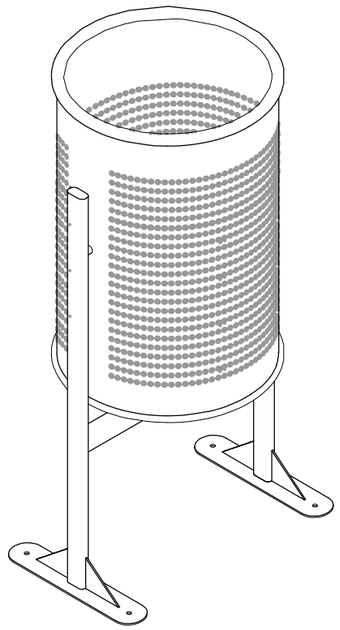

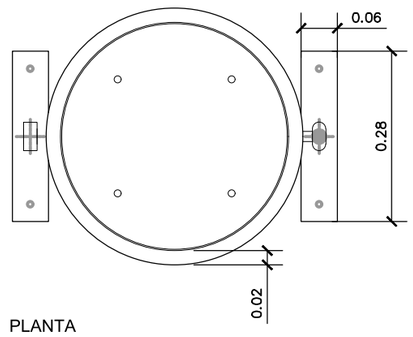

Ajuntament de Cerdanyola del Vallès	EMPRESA CONSULTORA: PAYMACOTAS ENGINEERING	AUTOR DEL PROJECTE: JOSEP SERRA VICENTE ENGINYER DE CAMINS, CANALS I PORTS	TÍTOL DEL PROJECTE: PROJECTE D'URBANITZACIÓ DE LA FRANJA PÚBLICA DE LA VORERA NÚMEROS PARELLS DEL CARRER LA CLOTA ENTRE EL CARRER SOL i EL CARRER PARIS DE **CERDANYOLA DEL VALLES**	ESCALES: 1/10 — 0 0.2 Escala original Din A-3	CLAU: 2227	DATA: DESEMBRE 2022	TÍTOL DEL PLÀNOL: MOBILIARI URBÀ DETALLS	PLÀNOL Nº. 15 FULL .....2..... DE .....12.

JOC BIOSALUDABLE "LA BICICLETA".

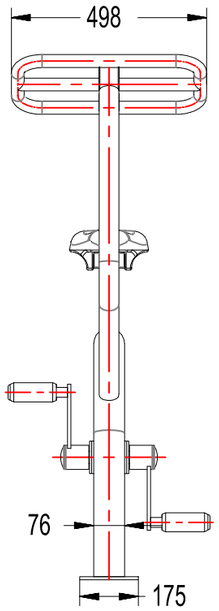

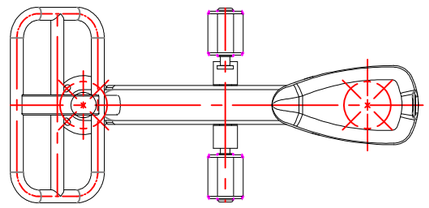

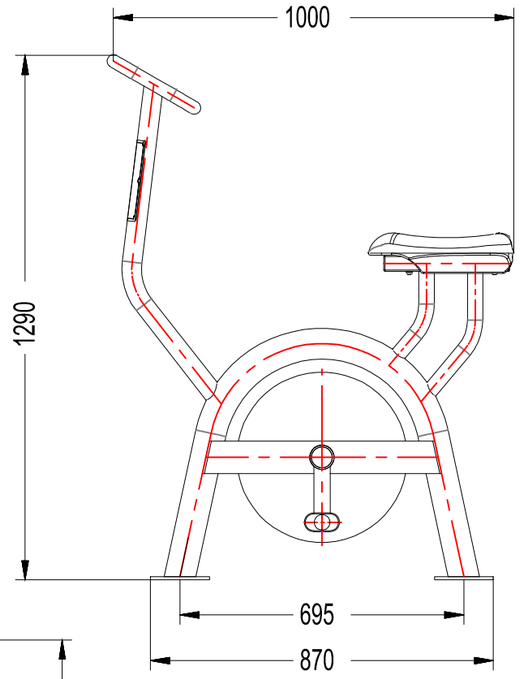

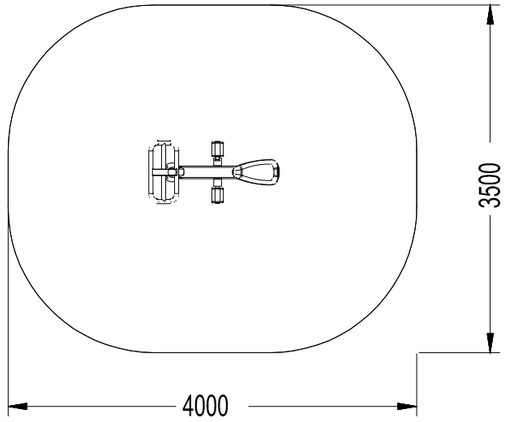

Ajuntament de Cerdanyola del Vallès	EMPRESA CONSULTORA: PAYMACOTAS ENGINEERING	AUTOR DEL PROJECTE: JOSEP SERRA VICENTE ENGINYER DE CAMINS, CANALS I PORTS	TÍTOL DEL PROJECTE: PROJECTE D'URBANITZACIÓ DE LA FRANJA PÚBLICA DE LA VORERA NÚMEROS PARELLS DEL CARRER LA CLOTA ENTRE EL CARRER SOL i EL CARRER PARIS DE **CERDANYOLA DEL VALLES**	ESCALES: S/E Escala original Din A-3	CLAU: 2227	DATA: DESEMBRE 2022	TÍTOL DEL PLÀNOL: MOBILIARI URBÀ DETALLS	PLÀNOL Nº. 15 FULL .....3..... DE .....12.

JOC BIOSALUDABLE "ESQUÍ DE FONS".

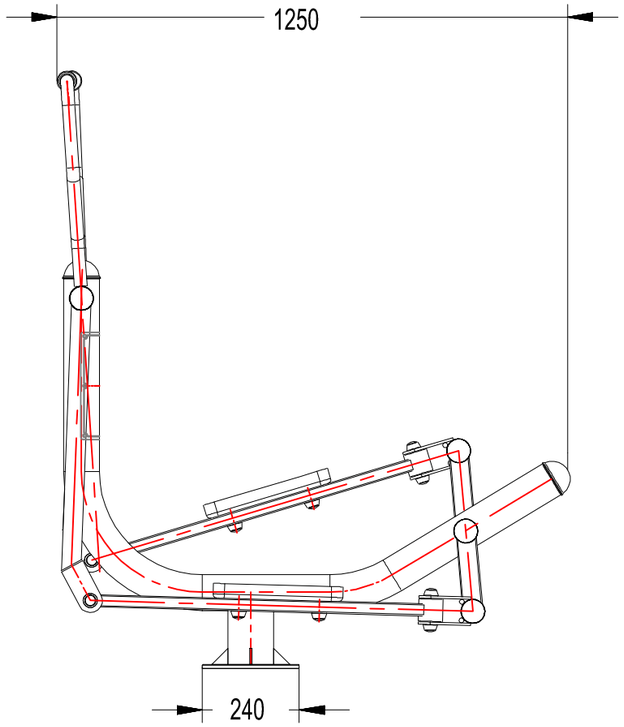

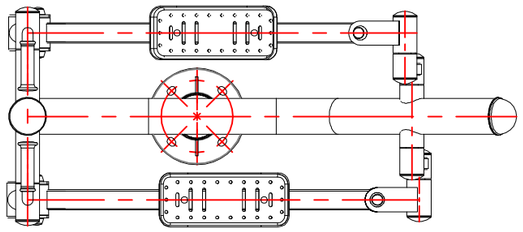

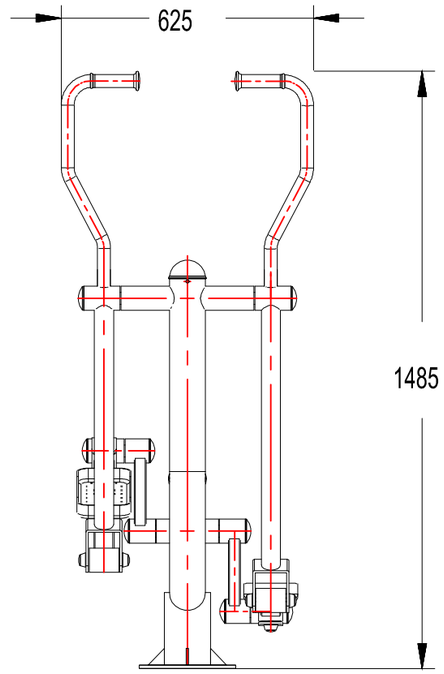

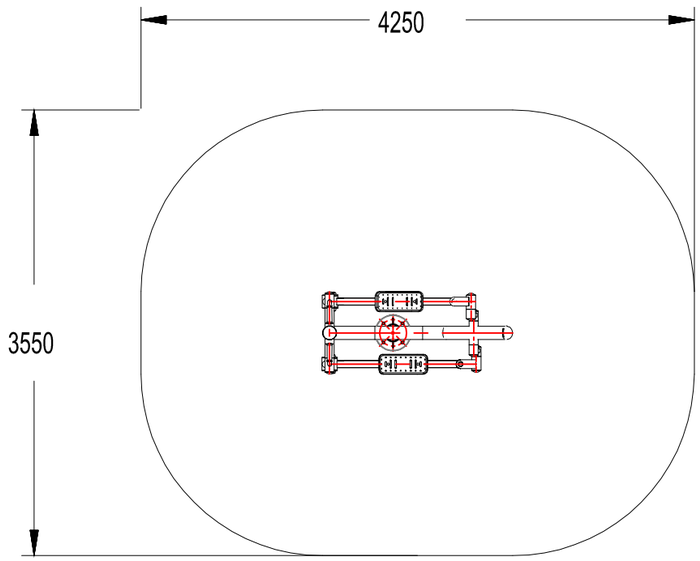

Ajuntament de Cerdanyola del Vallès	EMPRESA CONSULTORA: PAYMACOTAS ENGINEERING	AUTOR DEL PROJECTE: JOSEP SERRA VICENTE ENGINYER DE CAMINS, CANALS I PORTS	TÍTOL DEL PROJECTE: PROJECTE D'URBANITZACIÓ DE LA FRANJA PÚBLICA DE LA VORERA NÚMEROS PARELLS DEL CARRER LA CLOTA ENTRE EL CARRER SOL i EL CARRER PARIS DE **CERDANYOLA DEL VALLES**	ESCALES: S/E Escala original Din A-3	CLAU: 2227	DATA: DESEMBRE 2022	TÍTOL DEL PLÀNOL: MOBILIARI URBÀ DETALLS	PLÀNOL Nº. 15 FULL .....4..... DE .....12.

JOC BIOSALUDABLE "TORAX".

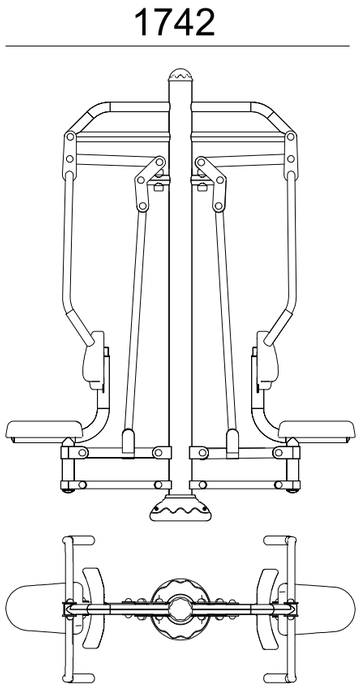

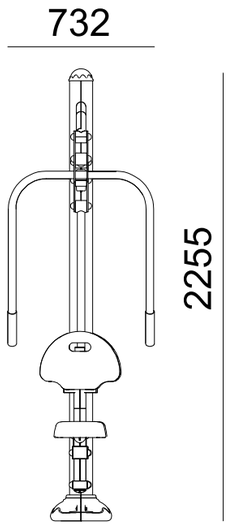

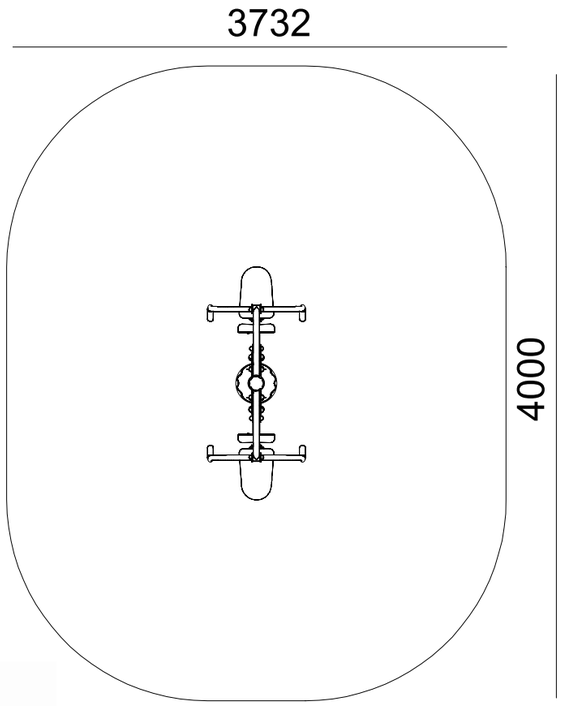

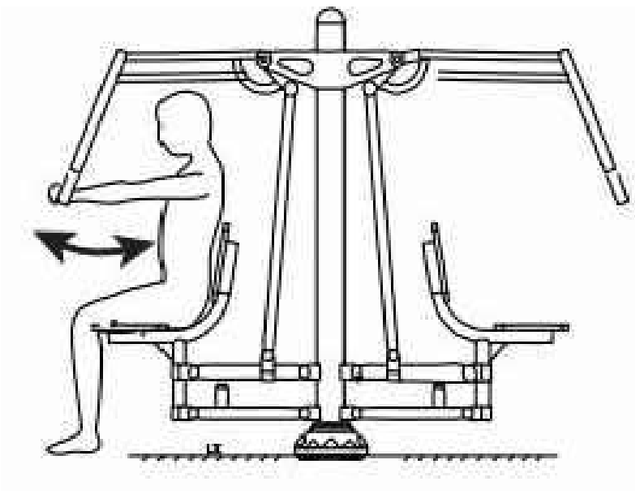

Ajuntament de Cerdanyola del Vallès	EMPRESA CONSULTORA: PAYMACOTAS ENGINEERING	AUTOR DEL PROJECTE: JOSEP SERRA VICENTE ENGINYER DE CAMINS, CANALS I PORTS	TÍTOL DEL PROJECTE: PROJECTE D'URBANITZACIÓ DE LA FRANJA PÚBLICA DE LA VORERA NÚMEROS PARELLS DEL CARRER LA CLOTA ENTRE EL CARRER SOL i EL CARRER PARIS DE **CERDANYOLA DEL VALLES**	ESCALES: S/E Escala original Din A-3	CLAU: 2227	DATA: DESEMBRE 2022	TÍTOL DEL PLÀNOL: MOBILIARI URBÀ DETALLS	PLÀNOL Nº. 15 FULL .....5..... DE .....12.

JOC BIOSALUDABLE "ARM".

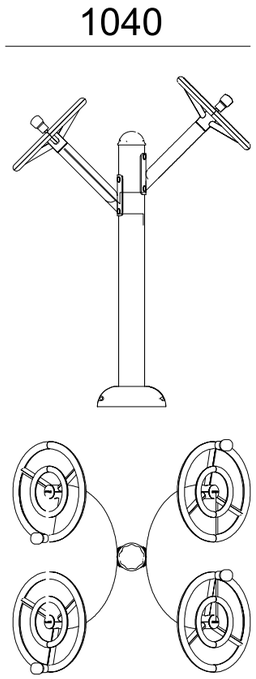

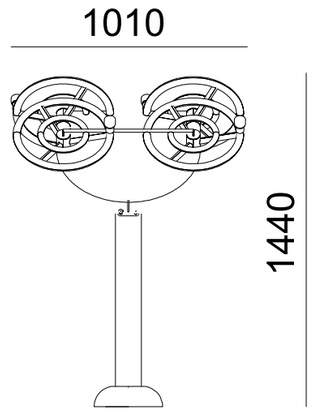

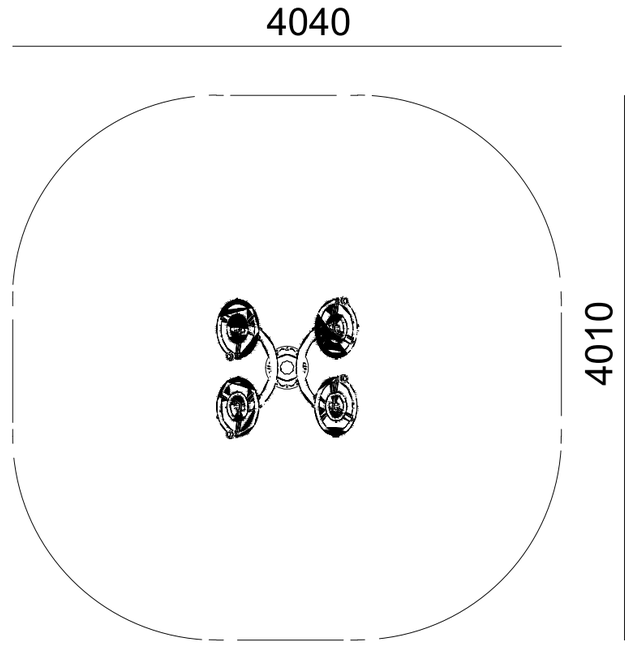

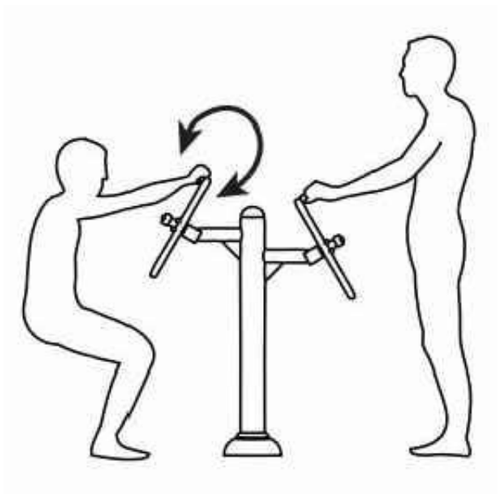

Ajuntament de Cerdanyola del Vallès	EMPRESA CONSULTORA: PAYMACOTAS ENGINEERING	AUTOR DEL PROJECTE: JOSEP SERRA VICENTE ENGINYER DE CAMINS, CANALS I PORTS	TÍTOL DEL PROJECTE: PROJECTE D'URBANITZACIÓ DE LA FRANJA PÚBLICA DE LA VORERA NÚMEROS PARELLS DEL CARRER LA CLOTA ENTRE EL CARRER SOL i EL CARRER PARIS DE **CERDANYOLA DEL VALLES**	ESCALES: S/E Escala original Din A-3	CLAU: 2227	DATA: DESEMBRE 2022	TÍTOL DEL PLÀNOL: MOBILIARI URBÀ DETALLS	PLÀNOL Nº. 15 FULL .....6..... DE .....12.

JOC BIOSALUDABLE "PULL".

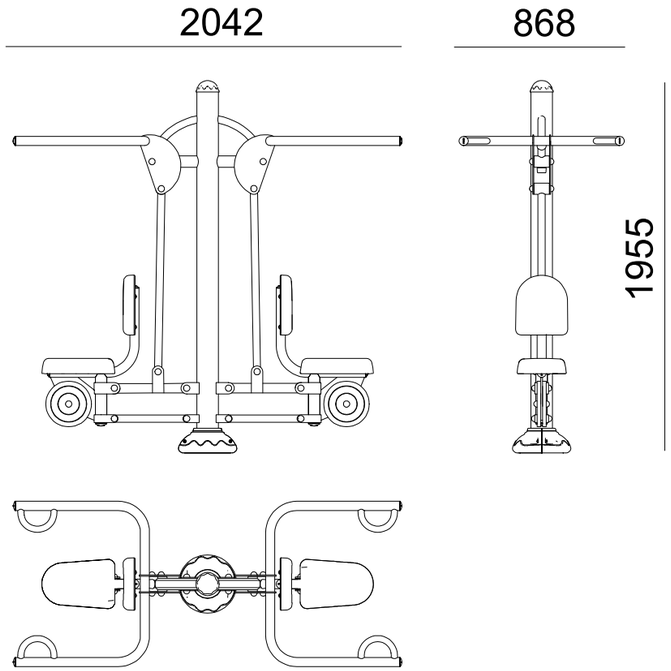

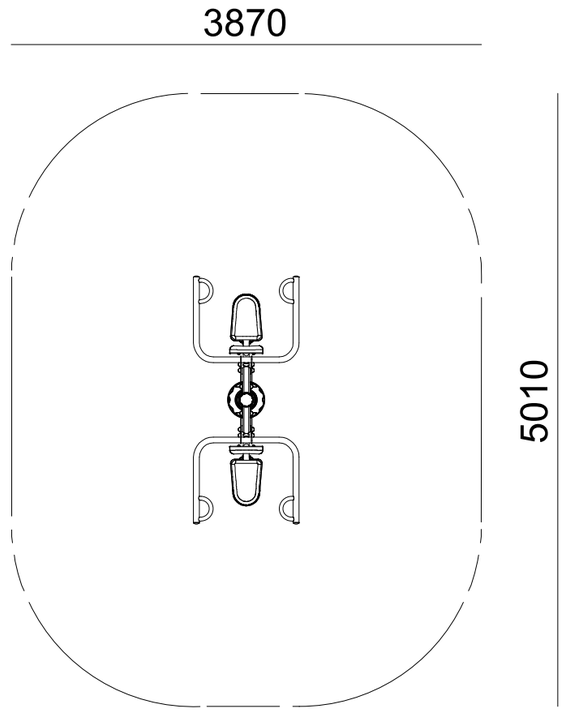

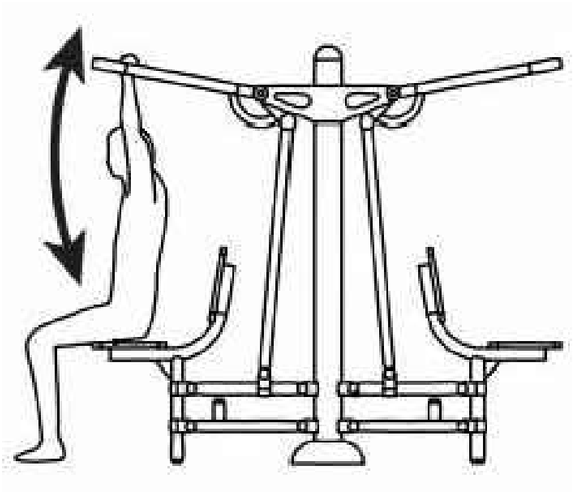

Ajuntament de Cerdanyola del Vallès	EMPRESA CONSULTORA: PAYMACOTAS ENGINEERING	AUTOR DEL PROJECTE: JOSEP SERRA VICENTE ENGINYER DE CAMINS, CANALS I PORTS	TÍTOL DEL PROJECTE: PROJECTE D'URBANITZACIÓ DE LA FRANJA PÚBLICA DE LA VORERA NÚMEROS PARELLS DEL CARRER LA CLOTA ENTRE EL CARRER SOL i EL CARRER PARIS DE **CERDANYOLA DEL VALLES**	ESCALES: S/E Escala original Din A-3	CLAU: 2227	DATA: DESEMBRE 2022	TÍTOL DEL PLÀNOL: MOBILIARI URBÀ DETALLS	PLÀNOL Nº. 15 FULL .....7..... DE .....12.

JOC BIOSALUDABLE "SLID".

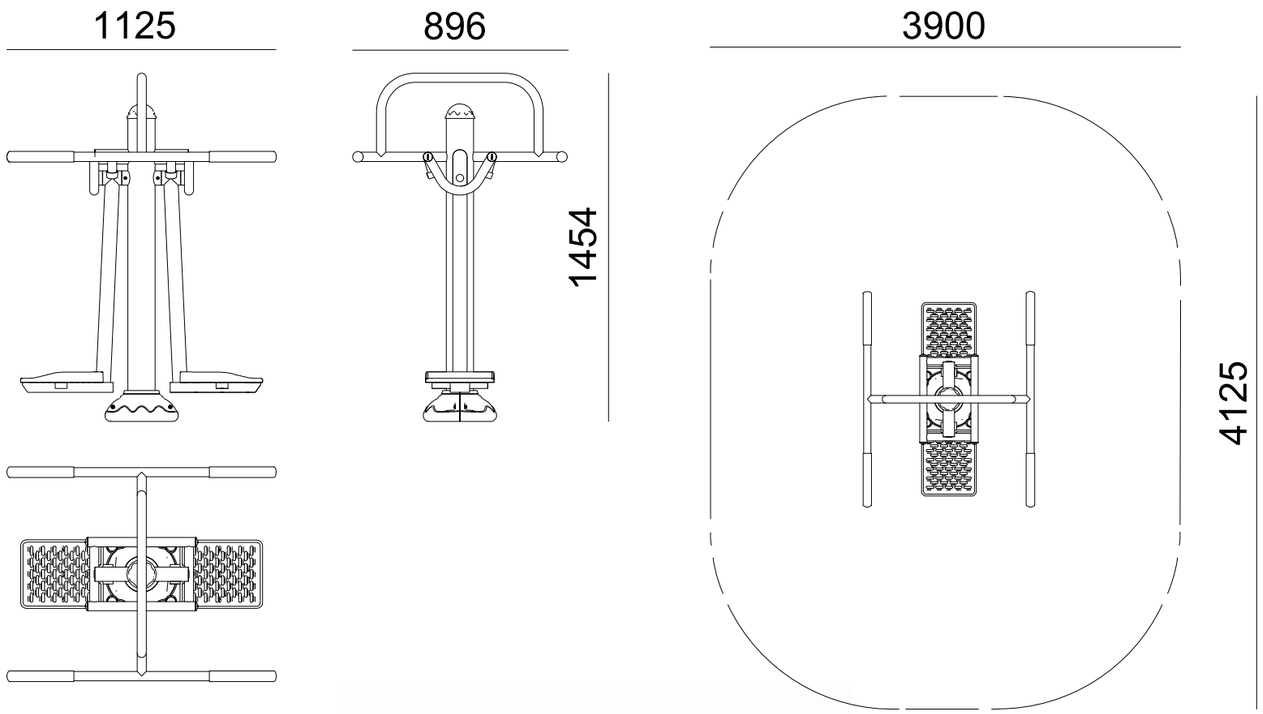

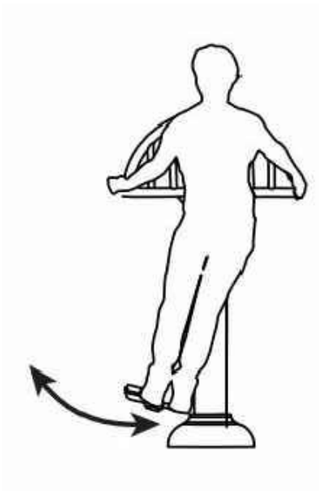

Ajuntament de Cerdanyola del Vallès	EMPRESA CONSULTORA: PAYMACOTAS ENGINEERING	AUTOR DEL PROJECTE: JOSEP SERRA VICENTE ENGINYER DE CAMINS, CANALS I PORTS	TÍTOL DEL PROJECTE: PROJECTE D'URBANITZACIÓ DE LA FRANJA PÚBLICA DE LA VORERA NÚMEROS PARELLS DEL CARRER LA CLOTA ENTRE EL CARRER SOL i EL CARRER PARIS DE **CERDANYOLA DEL VALLES**	ESCALES: S/E Escala original Din A-3	CLAU: 2227	DATA: DESEMBRE 2022	TÍTOL DEL PLÀNOL: MOBILIARI URBÀ DETALLS	PLÀNOL Nº. 15 FULL .....8..... DE .....12.

JOC BIOSALUDABLE "BANK".

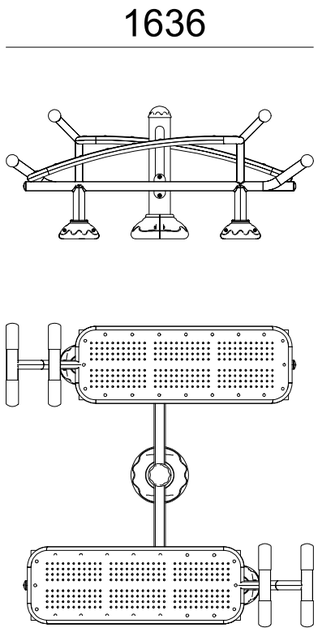

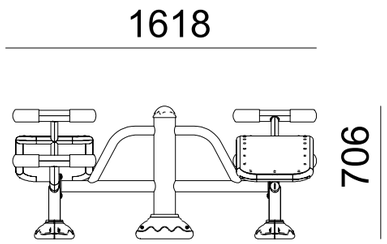

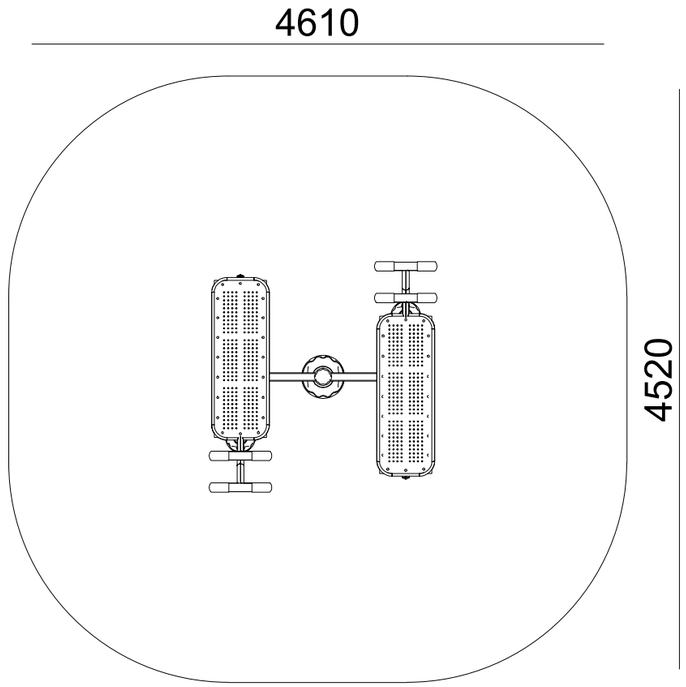

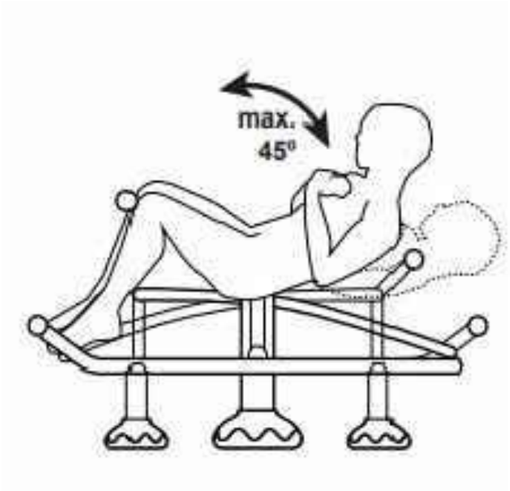

Ajuntament de Cerdanyola del Vallès	EMPRESA CONSULTORA: PAYMACOTAS ENGINEERING	AUTOR DEL PROJECTE: JOSEP SERRA VICENTE ENGINYER DE CAMINS, CANALS I PORTS	TÍTOL DEL PROJECTE: PROJECTE D'URBANITZACIÓ DE LA FRANJA PÚBLICA DE LA VORERA NÚMEROS PARELLS DEL CARRER LA CLOTA ENTRE EL CARRER SOL i EL CARRER PARIS DE **CERDANYOLA DEL VALLES**	ESCALES: S/E Escala original Din A-3	CLAU: 2227	DATA: DESEMBRE 2022	TÍTOL DEL PLÀNOL: MOBILIARI URBÀ DETALLS	PLÀNOL Nº. 15 FULL .....9..... DE .....12.

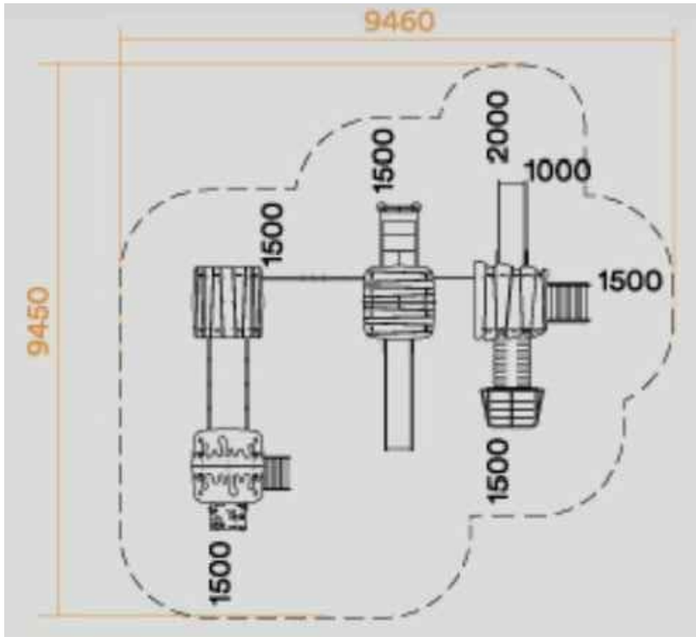

Ajuntament de Cerdanyola del Vallès	EMPRESA CONSULTORA: PAYMACOTAS ENGINEERING	AUTOR DEL PROJECTE: JOSEP SERRA VICENTE ENGINYER DE CAMINS, CANALS I PORTS	TÍTOL DEL PROJECTE: PROJECTE D'URBANITZACIÓ DE LA FRANJA PÚBLICA DE LA VORERA NÚMEROS PARELLS DEL CARRER LA CLOTA ENTRE EL CARRER SOL i EL CARRER PARIS DE **CERDANYOLA DEL VALLES**	ESCALES: S/E Escala original Din A-3	CLAU: 2227	DATA: DESEMBRE 2022	TÍTOL DEL PLÀNOL: MOBILIARI URBÀ DETALLS	PLÀNOL Nº. 15 FULL .....10... DE .....12.

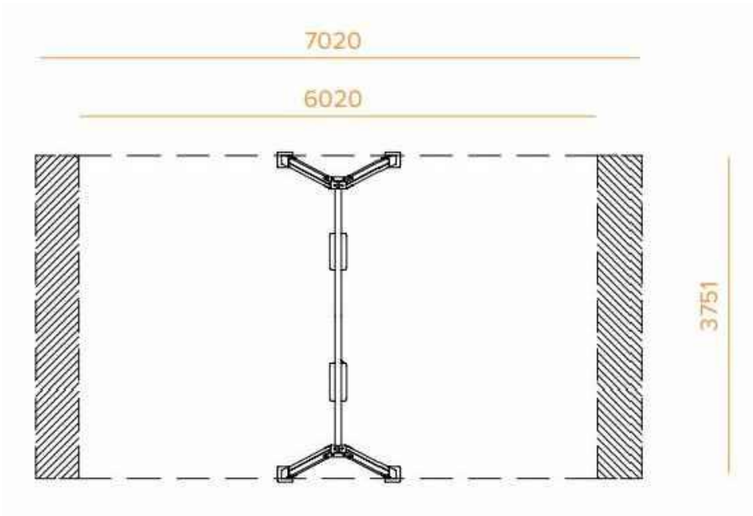

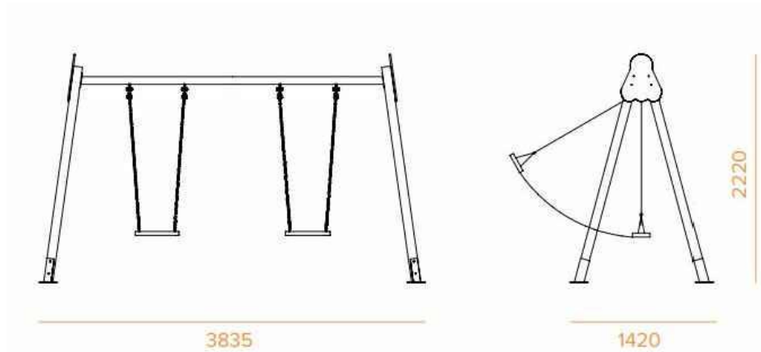

Ajuntament de Cerdanyola del Vallès	EMPRESA CONSULTORA: PAYMACOTAS ENGINEERING	AUTOR DEL PROJECTE: JOSEP SERRA VICENTE ENGINYER DE CAMINS, CANALS I PORTS	TÍTOL DEL PROJECTE: PROJECTE D'URBANITZACIÓ DE LA FRANJA PÚBLICA DE LA VORERA NÚMEROS PARELLS DEL CARRER LA CLOTA ENTRE EL CARRER SOL i EL CARRER PARIS DE **CERDANYOLA DEL VALLES**	ESCALES: S/E Escala original Din A-3	CLAU: 2227	DATA: DESEMBRE 2022	TÍTOL DEL PLÀNOL: MOBILIARI URBÀ DETALLS	PLÀNOL Nº. 15 FULL .....11... DE .....12.

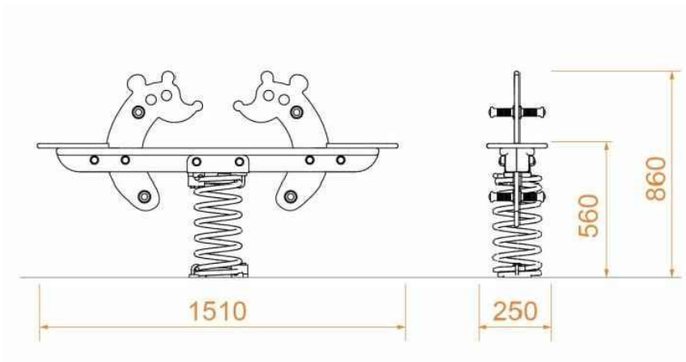

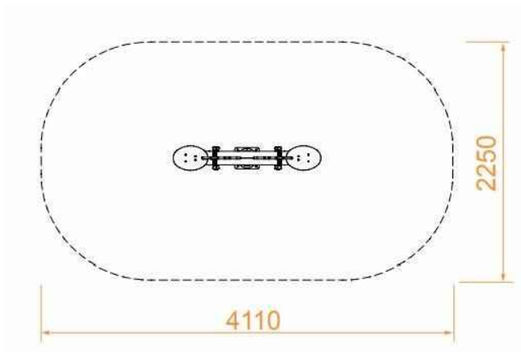

Ajuntament de Cerdanyola del Vallès	EMPRESA CONSULTORA: PAYMACOTAS ENGINEERING	AUTOR DEL PROJECTE: JOSEP SERRA VICENTE ENGINYER DE CAMINS, CANALS I PORTS	TÍTOL DEL PROJECTE: PROJECTE D'URBANITZACIÓ DE LA FRANJA PÚBLICA DE LA VORERA NÚMEROS PARELLS DEL CARRER LA CLOTA ENTRE EL CARRER SOL i EL CARRER PARIS DE **CERDANYOLA DEL VALLES**	ESCALES: S/E Escala original Din A-3	CLAU: 2227	DATA: DESEMBRE 2022	TÍTOL DEL PLÀNOL: MOBILIARI URBÀ DETALLS	PLÀNOL Nº. 15 FULL .....12... DE .....12.

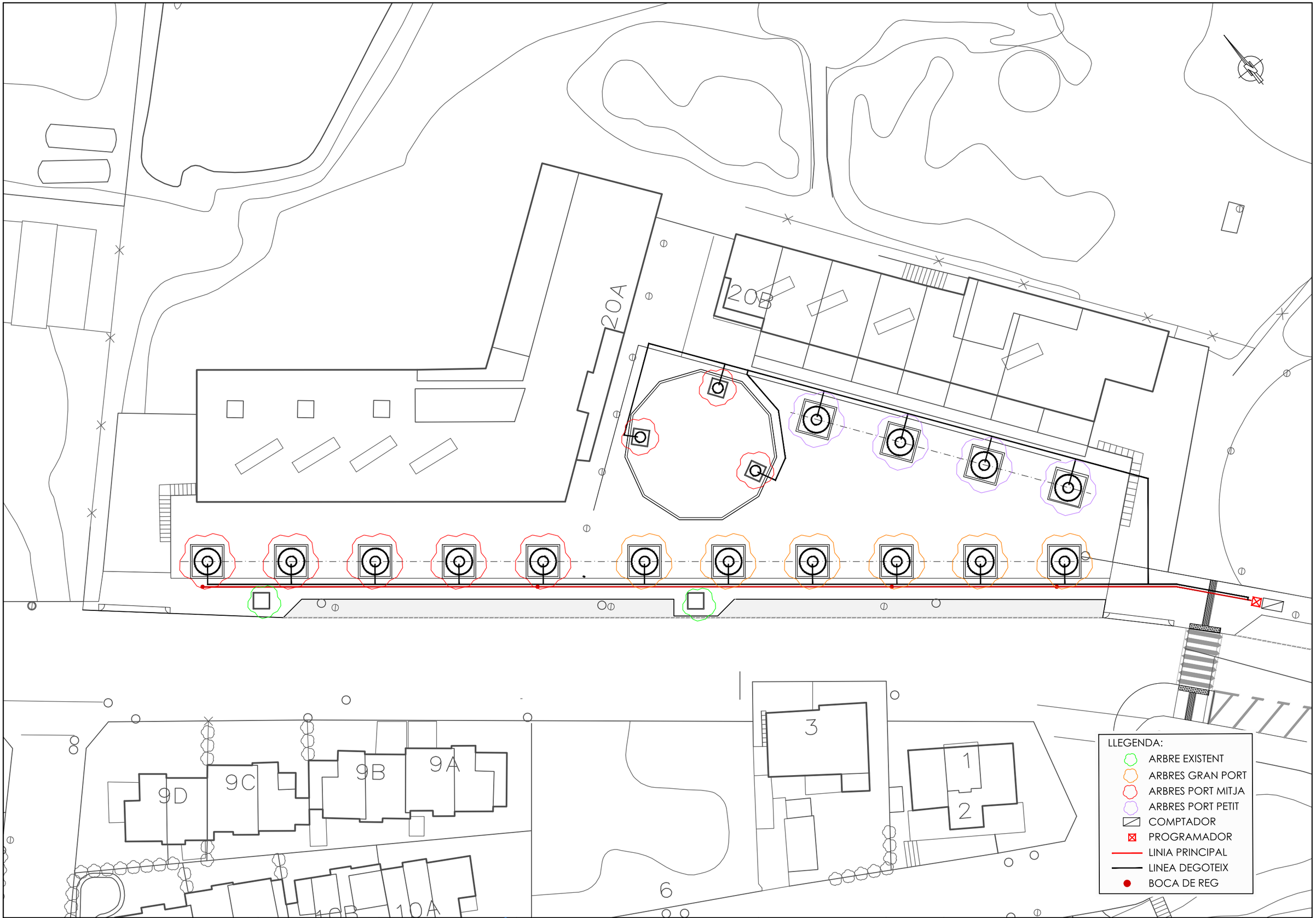

Ajuntament de
Cerdanyola del Vallès

EMPRESA CONSULTORA:
PAYMACOTAS
ENGINEERING

AUTOR DEL PROJECTE:
JOSEP SERRA VICENTE
ENGINYER DE CAMINS, CANALS I PORTS

TÍTOL DEL PROJECTE:
PROJECTE D'URBANITZACIÓ DE LA FRANJA PÚBLICA DE LA VORERA NÚMEROS PARELLS DEL CARRER LA CLOTA ENTRE EL CARRER SOL i EL CARRER PARIS DE **CERDANYOLA DEL VALLES**

ESCALES: 1/400 — 0 8 — Escala original Din A-3

CLAU: 2227

DATA: DESEMBRE 2022

TÍTOL DEL PLÀNOL: PLANTA JARDINERIA i REG

PLÀNOL Nº. 16

FULL .....1..... DE .....1.....

Freixe blanc

Nom comú: Freixe blanc

Espècie: Fraxinus americana

Zona climàtica: Muntanya, Interior, Costa

Port: Gran

Espai disponible: A més de 4,5 m de l'obstacle

Tolerància a la sequera: Tolerant

Forma de la fulla: Simple

Època de floració: Primavera

Color del fruit: Verd

Densitat d'ombra: Mitjana

Resistència a la calor: Tolerant

Resistència a la calç: Resistent

Exposició solar: Sol/semiombra

Capacitat al·lergènica: Greu

Afectació del paviment: Moderada

Emissions biogèniques: No

Ubicació: Tolera plantació en zones pavimentades

Alçada: Alta (més de 15 m)

Capçada: Molt ampla (més de 8 m de diàmetre)

Forma: Ovoïdal

Aplicació: Avinguda

Tipus de fulla: Caduca

Color de la fulla: Verd fosc

Època de fructificació: Tardor

Característiques d'interès: Canvi estacional del fullatge

Creixement: Ràpid (més 90 cm/any)

Resistència a les gelades: Resistent

Proximitat al mar: Tolerant

Tolerància a l'esporga: Tolerant

Sensibilitat a plagues o malures: És freqüent trobar-hi plagues o malalties

Capacitat d'invasió: No

© UFEI, Urban Forest Ecosystem Institute, College of Agriculture at California Polytechnic State University, USA http://selectree.calpoly.edu/

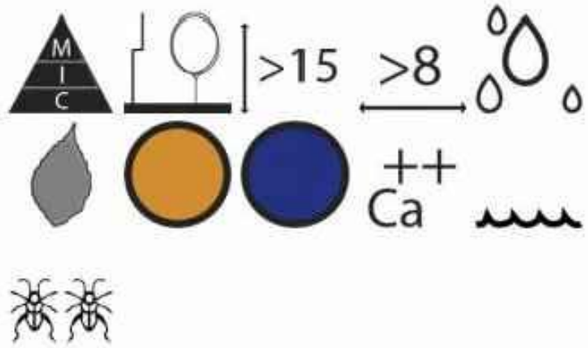

Ajuntament de Cerdanyola del Vallès	EMPRESA CONSULTORA: PAYMACOTAS ENGINEERING	AUTOR DEL PROJECTE: JOSEP SERRA VICENTE ENGINYER DE CAMINS, CANALS I PORTS	TÍTOL DEL PROJECTE: PROJECTE D'URBANITZACIÓ DE LA FRANJA PÚBLICA DE LA VORERA NÚMEROS PARELLS DEL CARRER LA CLOTA ENTRE EL CARRER SOL i EL CARRER PARIS DE **CERDANYOLA DEL VALLES**	ESCALES: VÀRIES Escala original Din A-3	CLAU: 2227	DATA: DESEMBRE 2022	TÍTOL DEL PLÀNOL: JARDINERIA I REG DETALLS	PLÀNOL Nº. 17 FULL .....1..... DE .....6....

Perera de Callery 'Chanticleer'

Nom comú: Perera de Callery 'Chanticleer'

Espècie: Pyrus calleryana 'Chanticleer'

Zona climàtica: Costa, Interior, Muntanya

Port: Mitjà

Espai disponible: A 2,5-3,5 m de l'obstacle

Tolerància a la sequera: Tolerant

Forma de la fulla: Simple

Època de floració: Primavera

Època de fructificació: Estiu

Característiques d'interès: Canvi estacional del fullatge, Floració remarcable

Resistència a les gelades: Resistent

Proximitat al mar: Tolerant

Tolerància a l'esporga: Tolerant

Sensibilitat a plagues o malures: No s'hi solen trobar plagues ni malalties

Emissions biogèniques: No

Ubicació: Tolera plantació en zones pavimentades

Alçada: Mitjana (de 6 a 15 m)

Capçada: Mitjana (de 4 a 6 m de diàmetre)

Forma: Ovoïdal

Aplicació: Carrer

Tipus de fulla: Caduca

Color de la fulla: Verd fosc

Color de la flor: Blanca

Color del fruit: Marró

Densitat d'ombra: Densa

Creixement: Ràpid (més 90 cm/any)

Resistència a la calor: Tolerant

Resistència a la calç: Tolerant

Exposició solar: Sol

Capacitat al·lergènica: No descrita

Afectació del paviment: Lleu

Capacitat d'invasió: No

Font: Wikipedia - Creative Commons

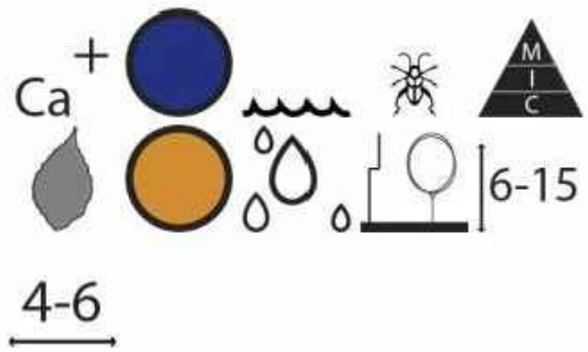

Arbre de l'amor del Canadà

Nom comú: Arbre de l'amor del Canadà

Espècie: Cercis canadensis

Zona climàtica: Interior, Costa

Capçada: Mitjana (de 4 a 6 m de diàmetre)

Forma: Esfèrica

Aplicació: Carrer

Tipus de fulla: Caduca

Color de la fulla: Verd clar

Color de la flor: Rosa

Color del fruit: Marró

Densitat d'ombra: Mitjana

Resistència a la calor: Resistent

Resistència a la calç: Tolerant

Exposició solar: Sol/semiombra

Capacitat al·lergènica: No descrita

Afectació del paviment: Lleu

Emissions biogèniques: Sí

Ubicació: Tolera plantació en zones pavimentades

Alçada: Mitjana (de 6 a 15 m)

Port: Mitjà

Espai disponible: A 2,5-3,5 m de l'obstacle

Tolerància a la sequera: Tolerant

Forma de la fulla: Simple

Època de floració: Primavera

Època de fructificació: Tardor

Característiques d'interès: Floració remarcable, Canvi estacional del fullatge

Creixement: Moderat (de 60 a 90 cm/any)

Resistència a les gelades: Resistent

Proximitat al mar: Tolerant

Tolerància a l'esporga: Tolerant

Sensibilitat a plagues o malures: És freqüent trobar-hi plagues o malalties

Capacitat d'invasió: No

© UFEI, Urban Forest Ecosystem Institute, College of Agriculture at California Polytechnic State University, USA http://selectree.calpoly.edu/

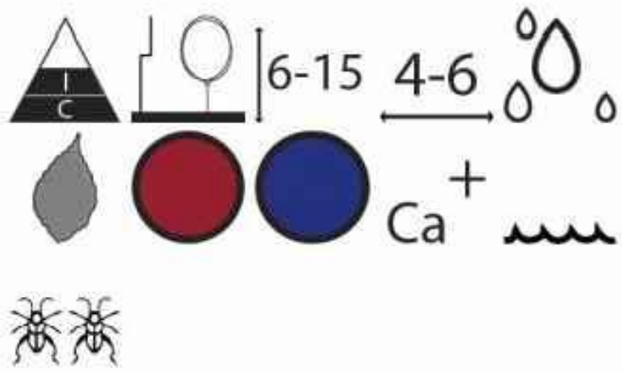

Ajuntament de Cerdanyola del Vallès	EMPRESA CONSULTORA: PAYMACOTAS ENGINEERING	AUTOR DEL PROJECTE: JOSEP SERRA VICENTE ENGINYER DE CAMINS, CANALS I PORTS	TÍTOL DEL PROJECTE: PROJECTE D'URBANITZACIÓ DE LA FRANJA PÚBLICA DE LA VORERA NÚMEROS PARELLS DEL CARRER LA CLOTA ENTRE EL CARRER SOL i EL CARRER PARIS DE **CERDANYOLA DEL VALLES**	ESCALES: VÀRIES Escala original Din A-3	CLAU: 2227	DATA: DESEMBRE 2022	TÍTOL DEL PLÀNOL: JARDINERIA I REG DETALLS	PLÀNOL Nº. 17 FULL .....3..... DE .....6...

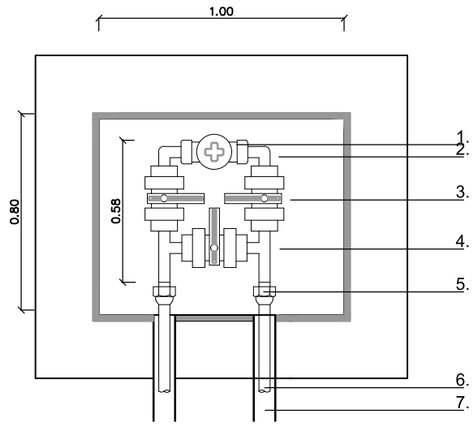

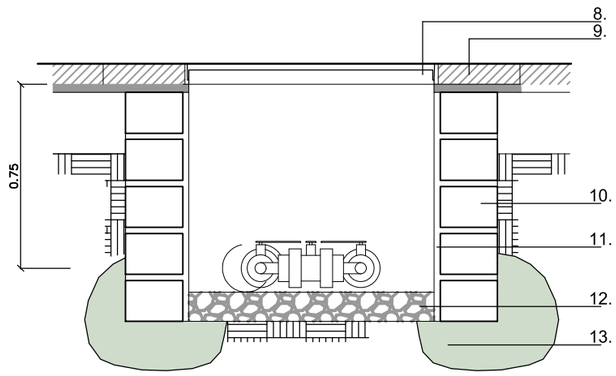

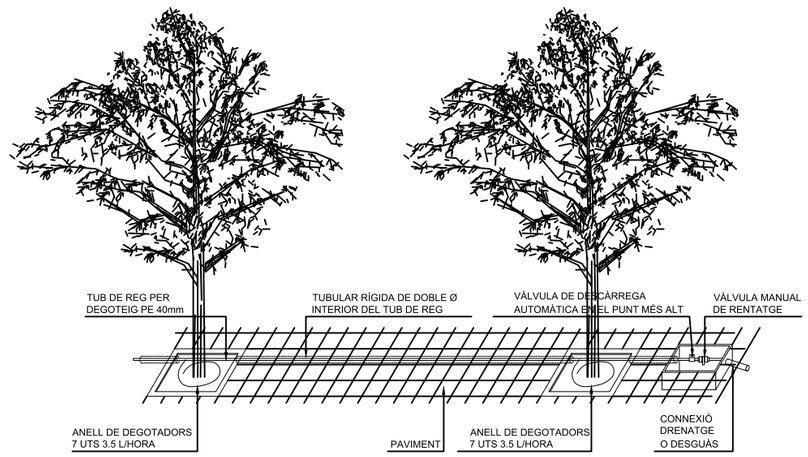

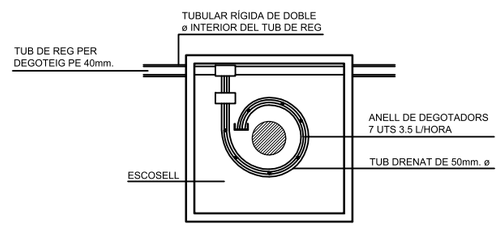

LLEGENDA

1.- ELECTROVÀLVULA AMB REGULADOR, "CABAL" PAS TOTAL
2.- COLZE LLAUTÓ ROSCAT, MASCLE-FEMELLA
3.- VÀLVULA POLIPROPILÈ DE RACORD PLA ROSCAT
4.- "T" DE LLAUTÓ ROSCADA FEMELLA
5.- ENLLAÇ MIXTE DE LLAUTÓ
6.- CANONADA DE POLIETILÈ
7.- PASSAMURS AMB ø DOBLE DE LA TUBERIA
8.- TAPA DE FUNDICIÓ DUCTIL DE 50 x 50 cm
9.- PANOT
10.- TOTXO PERFORAT DE 10 x 14 x 29 cm.
11.- ARREBOSSAT REMOLINAT M-40/A
12.- GRAVA SENSE COMPACTAR
13.- FORMIGÓ 150 Kg/cm2

Ajuntament de Cerdanyola del Vallès	EMPRESA CONSULTORA: PAYMACOTAS ENGINEERING	AUTOR DEL PROJECTE: JOSEP SERRA VICENTE ENGINYER DE CAMINS, CANALS I PORTS	TÍTOL DEL PROJECTE: PROJECTE D'URBANITZACIÓ DE LA FRANJA PÚBLICA DE LA VORERA NÚMEROS PARELLS DEL CARRER LA CLOTA ENTRE EL CARRER SOL i EL CARRER PARIS DE **CERDANYOLA DEL VALLES**	ESCALES: VÀRIES Escala original Din A-3	CLAU: 2227	DATA: DESEMBRE 2022	TÍTOL DEL PLÀNOL: JARDINERIA I REG DETALLS	PLÀNOL Nº. 17 FULL 4 DE 6