Ajuntament de Cerdanyola del Vallès

Cerdanyola Ciutat del coneixement

Pl. Francesc Layret, s/n
08290 Cerdanyola del Vallès
Barcelona
Telèfon 93 580 88 88
Fax 93 580 16 20
www.cerdanyola.cat

ACTA NÚM. 35/2023

JUNTA DE GOVERN LOCAL

Sessió ordinària del dia 23 d'octubre de 2023

A les nou hores i vuit minuts del dia 23 d'octubre de 2023, es reuneix la JUNTA DE GOVERN LOCAL en sessió ordinària i de conformitat amb la convocatòria tramesa de forma reglamentària, sota la presidència del senyor alcalde, Carlos Cordón Núñez i actua com a secretària la senyora Aurora Corral Garcia.

Assisteixen els següents regidors i regidores:

- Josefa Rivera Dueñas
- Javier Sánchez Miras
- Pilar Adell Gutiérrez
- David González Chanca
- Sonia Rodriguez Ruiz
- Óscar Pons Cárceles
- Maria Eulàlia Mimó Viader
- Jaume Folch Beltran

També assisteixen les regidores senyora Andrea Borrego Valero, senyora Conchi Martinez Rodriguez i senyora Cristina Padilla Zaplana i els regidors senyor Santiago Moro Muñoz i el senyor Antonio Otero Muñoz.

Assisteixen també convidats per la presidència, la Cap de Gabinet d'Alcaldia, la senyora Alexandra Moreno Pardo, l'assessor en matèria de Territori, el senyor Joaquim Garreta Martí-Terroba, l'assessor en matèria econòmica, el senyor Javier Montes López i el coordinador general, el senyor Santiago Costa Arranz.

1 APROVACIÓ DE L'ACTA DE LA SESSIÓ ANTERIOR

El President pregunta als regidors i regidores assistents si tenen alguna observació a fer a l'acta de la sessió ordinària de data 16 d'octubre de 2023 i no havent-se'n formulat es procedeix a la seva votació amb el següent resultat:
VOTACIÓ DE L'ACTA: S'aprova per unanimitat dels regidors i regidores assistents.

Seguidament, el president proposta la inclusió per urgència a l'ordre del dia del assumptes següents:
"Aprovació de l'adjudicació del contracte de les obres del projecte executiu de substitució del

clavegueram del Passatge Sant Miquel"
"Aprovació inicial del projecte tècnic per a l'enderroc de l'edifici existent a l'antiga seu del Club de Tennis Cerdanyola, ubicat al Parc de Can Xarau de Cerdanyola del Vallès (Exp. 126/2021/013)"
"Rectificació de l'error material existent a l'acord adoptat per la Junta de Govern Local en data 12 de setembre de 2023, d'acord amb l'expedient 121/2022/046"
"Concessió de llicència per les obres d'edificació i d'urbanització simultània d'un edifici plurifamiliar a la finca resultatn P1 del Polígon d'actuació Â-01 "Estació" de la MPGM a l'entorn de l'estació de RENFE i els cinemes el Punt, d'acord amb l'expedient 121/2023/004"
"Concessió de llicència d'obres majors per a la construcció d'un edifici plurifamiliar entre mitgeres de 6 habitatges, 1 local, 7 places d'aparcament i 6 trasters al Passeig de Cordelles 14 amb accés pel carrer de Sant Salvador, 9, d'acord amb l'expedient 121/2022/035"
"Aprovació de la convalidació de l'ampliació del termini d'execució de les obres de reforma del soterrani del Mercat Fontetes (151/2022/006)"

La Secretària general demana la paraula al senyor Alcalde i indica que respecte a l'expedient d'"*Aprovació de la convalidació de l'ampliació del termini d'execució de les obres de reforma del soterrani del Mercat Fontetes* ", la cap del servei de contractació va enviar un correu electrònic ahir per la tarda sol·licitant la inclusió per urgència d'aquest assumpte i avui el coordinador general ha donat la conformitat, però aquest assumpte no s'ha pogut supervisar jurídicament per la Secretària general, tampoc consta a l'expedient informe preceptiu de Secretaria referit a la proposta d'acord signada el dia 18/10/2023 ni l'informe d'Intervenció de fiscalització de la proposta d'acord.

El senyor Alcalde manifesta que ell no ha rebut aquest correu electrònic i la Secretària general li contesta que no constava en el llistat de persones destinatàries però el coordinador general va donar la conformitat a la inclusió en l'ordre del dia.

El senyor Alcalde pregunta si llavors caldria retirar aquest assumpte i la Secretària general li respon que ja li ha manifestat el que manca a l'expedient però el coordinador general indica que no cal fiscalitzar aquest expedient per la Intervenció.

Seguidament es sotmet a votació la inclusió per urgència a l'ordre del dia del assumptes indicats, aprovant-se per unanimitat la seva inclusió.

2 DESPATX D'OFICI

Restar assabentats de les disposicions publicades en els BBOO de l'Estat, de la Província i Diari Oficial de la Generalitat de Catalunya, que afecten al municipi.

3 RESOLUCIÓ DE SOL·LICITUDS PER A LA REDUCCIÓ DE LES QUOTES REGULADES PER L'ORDENANÇA FISCAL NÚM. 43 REGULADORA DEL PREU PÚBLIC PER LA PRESTACIÓ DE SERVEIS D'EDUCACIÓ, ESPORTS, CULTURA, JOVENTUT I INFÀNCIA I L'ORDENANÇA FISCAL NÚM. 46 REGULADORA DEL PREU PÚBLIC PER SERVEIS PRESTATS A LES INSTAL·LACIONS DEL PARC ESPORTIU MUNICIPAL GUIERA (EXP. 306/2023/234)

La Secretària explica de forma resumida la proposta d'acord que es transcriu literalment a continuació:

"L'ordenança núm. 43 reguladora del preu públic per la prestació de serveis d'educació, esports, cultura, joventut i infància va ser aprovada el Ple de l'Ajuntament en la sessió que es va fer a Cerdanyola del Vallès, el dia 30 de maig de 2013 i es va modificar el 26 de març de 2015, el 22 de desembre de 2015, el 28 d'abril de 2016, el 30 de març de 2017, el 29 de juny de 2017. L'última modificació parcial ha estat aprovada per la sessió plenària de data 29 de novembre de 2018 i de 28 de febrer 2019.

L'ordenança núm. 46 reguladora del preu públic per serveis prestats a les instal·lacions del Parc Esportiu Municipal Guiera, va ser aprovada pel Ple de l'Ajuntament en la sessió que es va fer a Cerdanyola del Vallès, el dia 30 d'octubre de 2004 i es va modificar el 26 de gener de 2012, el 26 de març de 2015, el 22 de desembre de 2015, el 30 de març de 2017. La última modificació parcial ha estat aprovada per la sessió plenària de data 29 de novembre de 2018 i de 28 de febrer 2019.

Les esmentades ordenances fiscal, fixen reduccions sobre les quotes per raó de la capacitat econòmica de la unitat familiar de la qual forma part el subjecte passiu.

Per a la valoració de les sol·licituds s'han aplicat els criteris i barem establerts a l'ordenança fiscal núm. 43 reguladora del preu públic per la prestació de serveis d'educació, esports, cultura i joventut i els criteris i barem establerts l'ordenança núm. 46 reguladora del preu públic per serveis prestats a les instal·lacions del Parc Esportiu Municipal Guiera.

En aquest sentit, el percentatge de reducció sobre la quota s'estableix en funció dels ingressos anuals i del número de persones que composen la unitat familiar. Concretament, els ingressos anuals de l'exercici fiscal 2020 i 2021, ingressos aportats amb la documentació de la sol·licitud de la Tarifació Social o en el cas que no els hagin aportat, atès que signen l'autorització perquè l'ajuntament de Cerdanyola del Vallès pugui sol·licitar dades econòmiques i/o socials a altres administracions o bé fer consultes d'altres tramitacions en curs, com és el cas de les sol·licituds de beques escolars, per a la tramitació d'aquesta sol·licitud de tarifació social, des del servei s'ha fet la consulta a través de l' EACAT. El càlcul dels ingressos anuals de la unitat familiar i/o la renda per càpita s'ha efectuat en funció de l'índex de renda de suficiència de Catalunya fixat en la Llei de pressupostos de la Generalitat de Catalunya.

De les sol·licituds presentades correspon:

a) Atorgar i renovar la reducció de les quotes del preu públic per la prestació del serveis d'educació, esports, cultura, joventut, i infància i del preu públic per serveis prestats a les instal·lacions del Parc Esportiu Municipal Guiera, pel percentatge que s'indica a les unitats familiars que s'especifiquen en l'annex 1, que comença per la senyora [redacted] i finalitza amb la senyora [redacted] atès que reuneixen els requisits previstos en l'ordenança fiscal núm. 43 reguladora i l'ordenança fiscal núm. 46 de l'esmentat preu públic.

b) Declarar desistida la sol·licitud que figura en l'annex 2 per no aportar la documentació requerida en el termini establert, on únicament figura la senyora [redacted] de l'ordenança fiscal núm. 43 reguladora de l'esmentat preu públic i

l'ordenança fiscal núm. 46 de l'esmentat preu públic.

c) Desestimar les sol·licituds que figuren en l'annex 3 atès que de la documentació presentada es desprèn inviabilitat econòmica de la unitat familiar i d'altres que els ingressos de la unitat familiar superen la renda per càpita fixada, que comença per la senyora [redacted] finalitza amb la senyora [redacted] de l'ordenança fiscal núm. 43 reguladora de l'esmentat preu públic i l'ordenança fiscal núm. 46 de l'esmentat preu públic.

Cal recordar que la tarifació social no és un ajut social i per tant cal demostrar documentalment, una capacitat suficient per poder fer front a la quota resultant dels preus públics un cop aplicat el percentatge de reducció de la tarifació social.

Atès que la resolució de reduccions de tarifes té efectes per totes les tarifes a les quals fa referència l'ordenança núm. 43 i l'ordenança núm. 46, cada servei haurà de procedir com correspongui per tal de fer efectiva la reducció atorgada.

Hi ha sol·licituds a les quals es fa referència en aquest expedient, que corresponen a unitats familiars que tenien concedida reducció de tarifes de conformitat a l'ordenança núm. 43 i l'ordenança núm. 46 que ha finalitzat la vigència atorgada. D'acord amb que estableix el mateix text, un cop finalitzat el termini d'aplicació de la reducció, s'ha de sol·licitar novament l'aplicació de la reducció i es procedeix a una comprovació de les dades econòmiques aportades que indiquen l'aplicació de la reducció. Per aquest motiu no es pot considerar una renovació, sinó una resolució de sol·licitud de tarifació social.

Les resolucions que es contenen en aquest acord tindran els efectes atorgats en l'ordenança respectiva, els quals venen determinats en l'annex que forma part integrant d'aquest expedient, transcorregut el qual, les persones beneficiàries hauran de sol·licitar novament la reducció.

D'acord amb art. 5 de l'ordenança núm. 43 reguladora del preu públic per la prestació de serveis d'educació, esports, cultura, joventut i infància i l' art. 8 l'Ordenança núm. 46 reguladora del preu públic per serveis prestats a les instal·lacions del Parc Esportiu Municipal Guiera , l'adopció d'aquest acord correspon a la Junta de Govern Local.

De conformitat amb la resolució d'Alcaldia núm. 3215 de data 17 de juny de 2023, de delegació de l'exercici de les atribucions d'alcaldia en la Junta de Govern Local i en determinats regidors i regidores, la Junta de Govern Local

ACORDA

Primer. **APROVAR** l'aplicació de la tarifació social pel serveis d'educació, esports, cultura, joventut i Guiera, a les persones interessades que s'especifiquen a l'annex 1, que ha estat signat per la Cap del Servei de Benestar Social, Cohesió i Salut Pública, en data 11 d'octubre de 2023, que comença per la senyora [redacted] i finalitza amb la senyora [redacted] i finalitza amb la senyora [redacted] atès que reuneixen els requisits previstos en l'ordenança fiscal núm. 43 reguladora i l'ordenança fiscal núm. 46 de l'esmentat preu públic.

Segon. **DESISTIR** les sol·licituds de reducció de les quotes del preu públic per la prestació

dels serveis d'educació, esports, cultura, joventut i Guiera a la persona interessada que s'especifiquen a l'annex 2, que ha estat signat per la Cap del Servei de Benestar Social, Cohesió i Salut Pública, en data 11 d'octubre de 2023, on únicament figura la senyora [redacted]

Tercer. **DESESTIMAR** les sol·licituds de reducció de les quotes del preu públic per la prestació dels serveis d'educació, esports, cultura, joventut i Guiera a les persones interessades que s'especifiquen a l'annex 3, que ha estat signat per la Cap del Servei de Benestar Social, Cohesió i Salut Pública, en data 11 d'octubre de 2023, que comença per la senyora [redacted] finalitza amb la senyora [redacted]

Quart. **NOTIFICAR** aquesta resolució mitjançant edicte publicat al tauler d'edictes Municipal, de conformitat amb l'article 45 de la Llei 39/2015, d'1 d'octubre, del procediment administratiu comú de les administracions públiques."

El President pregunta als regidors i regidores assistents si tenen alguna intervenció a fer i no havent-hi cap es sotmet a votació la proposta d'acord quedant aprovada per unanimitat dels regidors i regidores presents.

4 RESOLUCIÓ DE SOL·LICITUDS PER A LA REDUCCIÓ DE LES QUOTES REGULADES PER L'ORDENANÇA FISCAL NÚM. 43 REGULADORA DEL PREU PÚBLIC PER LA PRESTACIÓ DE SERVEIS D'EDUCACIÓ, ESPORTS, CULTURA, JOVENTUT I INFÀNCIA I L'ORDENANÇA FISCAL NÚM. 46 REGULADORA DEL PREU PÚBLIC PER SERVEIS PRESTATS A LES INSTAL·LACIONS DEL PARC ESPORTIU MUNICIPAL GUIERA (EXP. 306/2023/242)

La Secretària explica de forma resumida la proposta d'acord que es transcriu literalment a continuació:

"L'ordenança núm. 43 reguladora del preu públic per la prestació de serveis d'educació, esports, cultura, joventut i infància va ser aprovada el Ple de l'Ajuntament en la sessió que es va fer a Cerdanyola del Vallès, el dia 30 de maig de 2013 i es va modificar el 26 de març de 2015, el 22 de desembre de 2015, el 28 d'abril de 2016, el 30 de març de 2017, el 29 de juny de 2017. L'última modificació parcial ha estat aprovada per la sessió plenària de data 29 de novembre de 2018 i de 28 de febrer 2019.

L'ordenança núm. 46 reguladora del preu públic per serveis prestats a les instal·lacions del Parc Esportiu Municipal Guiera, va ser aprovada pel Ple de l'Ajuntament en la sessió que es va fer a Cerdanyola del Vallès, el dia 30 d'octubre de 2004 i es va modificar el 26 de gener de 2012, el 26 de març de 2015, el 22 de desembre de 2015, el 30 de març de 2017. La última modificació parcial ha estat aprovada per la sessió plenària de data 29 de novembre de 2018 i de 28 de febrer 2019.

En data 13 de febrer de 2023, la Junta de Govern Local va aprovar la convocatòria de beques escolars per al curs acadèmic 2023-2024 on fa referència dins de l'objecte de la convocatòria, a l'apartat 3.1. en els aclariments es deia que les sol·licituds presentades per a menjador dels

infants matriculats en escoles bressol municipals de Cerdanyola del Vallès, seran derivades a l'oficina de Tarifació Social per tal que, si correspon sigui aplicada la reducció corresponent a la tarifa, d'acord amb el que estableix l'ordenança núm. 43 reguladora del preu públic per la prestació de serveis d'educació, esports, cultura i joventut, excepte en aquells casos d'alta vulnerabilitat, en el qual la puntuació obtinguda comporti una reducció superior al màxim establert en l'Ordenança núm. 43.

Les esmentades ordenances fiscal, fixen reduccions sobre les quotes per raó de la capacitat econòmica de la unitat familiar de la qual forma part el subjecte passiu.

Per a la valoració de les sol·licituds s'han aplicat els criteris i barem establerts a l'ordenança fiscal núm. 43 reguladora del preu públic per la prestació de serveis d'educació, esports, cultura i joventut i els criteris i barem establerts l'ordenança núm. 46 reguladora del preu públic per serveis prestats a les instal·lacions del Parc Esportiu Municipal Guiera.

En aquest sentit, el percentatge de reducció sobre la quota s'estableix en funció dels ingressos anuals i del número de persones que composen la unitat familiar. Concretament, els ingressos anuals de l'exercici fiscal 2022, ingressos aportats amb la documentació de la sol·licitud de la Tarifació Social o en el cas que no els hagin aportat, atès que signen l'autorització perquè l'ajuntament de Cerdanyola del Vallès pugui sol·licitar dades econòmiques i/o socials a altres administracions o bé fer consultes d'altres tramitacions en curs, com és el cas de les sol·licituds de beques escolars, per a la tramitació d'aquesta sol·licitud de tarifació social, des del servei s'ha fet la consulta a través de l' EACAT. El càlcul dels ingressos anuals de la unitat familiar i/o la renda per càpita s'ha efectuat en funció de l'índex de renda de suficiència de Catalunya fixat en la Llei de pressupostos de la Generalitat de Catalunya.

De la sol·licitud presentada correspon:

a) Desestimar les sol·licituds que figuren en l'annex 1 atès que de la documentació presentada es desprèn que els ingressos de la unitat familiar superen la renda per càpita fixada, on únicament figura el senyor [redacted] de l'ordenança fiscal núm. 43 reguladora de l'esmentat preu públic i l'ordenança fiscal núm. 46 de l'esmentat preu públic.

Cal recordar que la tarifació social no és un ajut social i per tant cal demostrar documentalment, una capacitat suficient per poder fer front a la quota resultant dels preus públics un cop aplicat el percentatge de reducció de la tarifació social.

Atès que la resolució de reduccions de tarifes té efectes per totes les tarifes a les quals fa referència l'ordenança núm. 43 i l'ordenança núm. 46, cada servei haurà de procedir com correspongui per tal de fer efectiva la reducció atorgada.

La sol·licitud a la que es fa referència en aquest expedient, corresponen a una unitat familiar que tenien concedida reducció de tarifes de conformitat a l'ordenança núm. 43 i l'ordenança núm. 46 que ha finalitzat la vigència atorgada. D'acord amb que estableix el mateix text, un cop finalitzat el termini d'aplicació de la reducció, s'ha de sol·licitar novament l'aplicació de la reducció i es procedeix a una comprovació de les dades econòmiques aportades que indiquen l'aplicació de la reducció. Per aquest motiu no es pot considerar una renovació, sinó una resolució de sol·licitud de tarifació social.

La resolució que es conté en aquest acord tindrà els efectes atorgats en l'ordenança respectiva, els quals venen determinats en l'annex que forma part integrant d'aquest expedient, transcorregut el qual, les persones beneficiàries hauran de sol·licitar novament la reducció.

D'acord amb art. 5 de l'ordenança núm. 43 reguladora del preu públic per la prestació de serveis d'educació, esports, cultura, joventut i joventut i l' art. 8 l'Ordenança núm. 46 reguladora del preu públic per serveis prestats a les instal·lacions del Parc Esportiu Municipal Guiera , l'adopció d'aquest acord correspon a la Junta de Govern Local.

De conformitat amb la resolució d'Alcaldia núm. 3215 de data 17 de juny de 2023, de delegació de l'exercici de les atribucions d'alcaldia en la Junta de Govern Local i en determinats regidors i regidores, la Junta de Govern Local

ACORDA

Primer. **DESESTIMAR** les sol·licituds de reducció de les quotes del preu públic per la prestació dels serveis d'educació, esports, cultura, joventut i Guiera a les persones interessades que s'especifiquen a l'annex 1, que ha estat signat per la Cap del Servei de Benestar Social, Cohesió i Salut Pública, en data 16 d´octubre de 2023, on únicament figura el senyor [redacted]

Cinquè. **NOTIFICAR** aquesta resolució mitjançant edicte publicat al tauler d'edictes Municipal, de conformitat amb l'article 45 de la Llei 39/2015, d'1 d'octubre, del procediment administratiu comú de les administracions públiques."

El President pregunta als regidors i regidores assistents si tenen alguna intervenció a fer i no havent-hi cap es sotmet a votació la proposta d'acord quedant aprovada per unanimitat dels regidors i regidores presents.

5 APROVACIÓ DE L'ADJUDICACIÓ DEL SERVEI DE GESTIÓ DE LES SESSIONS DEL "CAFÈ AMB LLETRES" (154/2023/007)

La Secretària explica de forma resumida la proposta d'acord que es transcriu literalment a continuació:

"L'alcalde, en data 7 d'agost de 2023, va dictar resolució en què s'aprovà, l'expedient de contractació del servei de gestió de les sessions del "Cafè amb Lletres", juntament amb els plecs de clàusules administratives particulars i prescripcions tècniques, modificades pel mateix òrgan, en data 14 de setembre de 2023 les clàusules 17a. i 3a.2 del PCAP i PPT respectivament, convocant licitació mitjançant procediment obert simplificat, regulat en l'art. 159.1 de la LCSP.

En data 10 d'agost s'ha procedit a publicar el corresponent anunci de licitació en el perfil de contractant, sent el termini de presentació d'ofertes de quinze dies naturals a comptar des del següent a la seva publicació, de conformitat amb la previsió establerta en l'art. 159.3 de la

LCSP, finalitzant aquest termini el passat dia 25 d'agost, havent-s'hi presentes les propostes següents:

Ordre	Empresa
1	ARTISTAS PROFESIONALES, SL (NIF B72829435)
2	TALEIA CULTURA, SL (NIF B62135942)
3	GEOZ2015, SLU (NIF B06678742)

La Mesa de contractació en data 28 d'agost de 2023 procedeix a comprovar que els licitadors han aportat la documentació acreditativa de disposar de l'aptitud, capacitat, solvència tècnica i financera, solvència tècnica i requeriments establerts per a l'execució d'aquest contracte, declaració responsable de no estar incurs en cap de les causes de prohibició de contractar establertes en l'art. 71 de LCSP i que es troba al corrent en el compliment de les obligacions tributàries i amb la seguretat social, mitjançant l'aportació de la corresponent declaració responsable i, efectuada aquesta comprovació, es proposa a l'òrgan de contractació INADMETRE l'oferta presentada per l'empresa GEOZ2015, SLU, atès que dins d'aquest sobre ha presentat a més de la declaració responsable, l'oferta econòmica, vulnerant d'aquesta forma el principi del secret de les proposicions, i proposa ADMETRE les dues ofertes restants traslladant la documentació relativa als criteris d'adjudicació en base a judicis de valor als serveis tècnics corresponents per a la seva valoració de conformitat amb els criteris establerts en el PCAP.

De conformitat amb la previsió establerta en l'art. 159.4.e) LCSP, al tractar-se d'un contracte tramitat amb subjecció al procediment obert simplificat, la valoració de la documentació acreditativa dels criteris d'adjudicació en base a judici de valor ha d'estar efectuada amb anterioritat a l'acte públic d'obertura del sobre comprensiu de la documentació acreditativa dels criteris d'adjudicació de forma automàtica, i en execució d'aquest article, en reunió de la Mesa de contractació de data 19 de setembre, es dona compte de l'informe emès pels serveis tècnics en data 8 de setembre de valoració dels criteris d'adjudicació en base a judici de valor, subscrivint-lo en la seva totalitat i es procedeix a l'obertura del sobre digital número 2 comprensiu de la documentació acreditativa dels criteris d'adjudicació de forma automàtica, traslladant aquesta documentació novament als serveis tècnics per a la seva avaluació.

La Mesa de contractació, reunida novament en data 28 de setembre de 2023, i a la vista de l'informe emès pel cap de Servei de Cultura, en data 28 de setembre, del qual s'hi dona compte subscrivint-lo en la seva totalitat, proposa a l'òrgan de contractació ADJUDICAR el contracte del servei de gestió de les sessions del "Cafè amb Lletres" a l'empresa TALEIA CULTURA, SL a l'haver efectuat la millor oferta econòmica en relació qualitat - preu a l'obtenir una puntuació total de 100 punts.

Seguidament la Mesa procedeix a comprovar en el registre oficial de licitadors i empreses classificades que l'empresa TALEIA CULTURA, SL s'hi troba inscrita, i un cop efectuada aquesta comprovació, la secretària de la Mesa la va requerir mitjançant comunicació electrònica de data 28 de setembre per tal que, en el termini de set dies hàbils a comptar des de l'enviament d'aquesta comunicació, presentés l'acreditació de la solvència econòmica i financera, l'acreditació de la solvència tècnica o professional i la carta de pagament emesa per la Tresoreria Municipal acreditativa del dipòsit de la garantia definitiva d'un import de

656,80 €.

L'empresa TALEIA CULTURA, SL presenta en data 9 d'octubre, dins del termini establert a tal efecte, amb número de RGE E-2023-40208 la documentació següent:

a) Un full en què es fa constar el balanç de pèrdues i guanys PYMES amb un import net de xifra de negocis de 367.063,32 €.

b) Un full en què es fa constar el balanç PYMES.

c) Una relació signada en què consten la relació dels principals serveis prestats per l'empresa tot indicant el destinatari dels mateixos, els exercicis i els imports per a cadascun d'ells.

d) Carta de pagament emesa per la Tresoreria Municipal d'un import de 656,80 €.

Tota la informació contractual relativa a aquest expedient es troba publicada en el perfil de contractant de l'Ajuntament de Cerdanyola del Vallès.

De conformitat amb la resolució d'Alcaldia núm. 3215 de data 17 de juny de 2023, de delegació de l'exercici de les atribucions d'alcaldia en la Junta de Govern Local i en determinats regidors i regidores, la Junta de Govern Local

ACORDA

Primer. **INADMETRE** l'oferta presentada per l'empresa GEOZ2015, SLU en la convocatòria de licitació per a l'adjudicació del servei de la gestió de les sessions del "Cafè amb Lletres", de conformitat amb l'acta de la Mesa de contractació de data 28 d'agost de 2023 atès que dins del sobre digital número 1 comprensiu de la documentació administrativa ha presentat a més de la declaració responsable, l'oferta econòmica, vulnerant d'aquesta forma el principi del secret de les proposicions i de conformitat amb la clàusula 11à del PCAP «*...si dins d'un sobre s'inclou informació que permet el coneixement anticipat d'un part de l'oferta, infringint el secret de la mateixa, implica l'exclusió de la licitació* .»

Segon. **ADJUDICAR,** de conformitat amb l'art. 159.4 de la Llei 9/2017, de 8 de novembre, de Contractes del Sector Públic, la contractació del servei de la gestió de les sessions del "Cafè amb Lletres", a l'empresa TALEIA CULTURA, SL, de conformitat amb l'acta de la Mesa de Contractació de data 28 de setembre de 2023 atès que ha presentat la millor oferta en relació qualitat preu a l'obtenir una puntuació total de 100 punts, amb total subjecció als plecs de clàusules administratives particulars i prescripcions tècniques, aprovats en resolució d'Alcaldia de data 7 d'agost i modificades pel mateix òrgan, en data 14 de setembre de 2023 les clàusules 17a. i 3a.2 del PCAP i PPT respectivament, així com a la seva proposta tècnica i econòmica, d'acord amb el detall següent:

- Per un preu unitari de sessió que s'especifica a continuació amb la participació d'un/a únic/a escriptor/a de 1.288 € mil dos cents vuitanta vuit euros (IVA exclòs) i 270,48 € dos cents setanta euros amb quaranta vuit cèntims en concepte d' IVA, desglossat de la següent forma:

Concepte	Preu IVA exclòs	IVA	TOTAL

Contractació escriptor/a *	350,00 €	73,50 €	423,50 €
Dinamitzador/a sessions **	250,00 €	52,50 €	302,50 €
Gestió sessió	220,00€	46,20 €	266,20 €
Gravació i edició video ***	300,00€	63,00 €	363,00 €
SUBTOTAL 1 (DESPESES DIRECTES)	1.120,00€	235,20 €	1.355,20 €
Despeses generals de gesti6 (8%) ****	89,60€	18,82 €	108,42 €
Benefici empresarial (7 %) ****	78,40€	16,46 €	94,86 €
SUBTOTAL 2 (DESPESES INDIRECTES)	168,00€	35,27 €	203,28 €
TOTAL	1.288,00€	270,48€	1.558,48€

Tercer. **ESTABLIR**, de conformitat amb la previsió establerta en l'art. 150.1 de la LCSP, que l'empresa ARTISTAS PROFESIONALES, SL ha quedat en segon lloc amb una puntuació total de 77,92 punts, d'acord amb l'informe tècnic de valoració emès pel cap de Servei de Cultura de data 28 de setembre de 2023.

Quart. **APROVAR** els documents comptables que comporta aquesta contractació, amb càrrec a la partida pressupostària 3010-33000-22609-31103 del pressupost vigent, amb les fases, exercicis, imports i números d'operacions prèvies que s'especifiquen a continuació:

Exercici	Fase	Import	Número d'operació prèvia
2023	D	3.116,96 €	920230013349
2023	A/	3.980,90 €	920230013350
2024	D	5.792,40 €	920239001745
2024	A/	3.004,30 €	920239001746

Aquesta despesa restarà subordinada a l'aprovació del corresponent crèdit pressupostari per a exercicis futurs i en conseqüència, l'eficàcia d'aquest acord, pel que fa a la despesa. restarà condicionada a l'existència de consignació pressupostària adequada i suficient en l'exercici corresponent.

Cinquè**.** **NOTIFICAR** el present acord a l'empresa TALEIA CULTURA, SL i **REQUERIR-LA** a l'objecte que formalitzi el contracte administratiu dins del termini de quinze dies hàbils següents a aquell en què rebin la notificació de l'adjudicació tots els licitadors.

Sisè. **NOTIFICAR** aquest acord a les empreses que es relaciones a continuació que no han resultat adjudicatàries:

- GEOZ2015, SLU
- ARTISTAS PROFESIONALES, SL

El President pregunta als regidors i regidores assistents si tenen alguna intervenció a fer i no havent-hi cap es sotmet a votació la proposta d'acord quedant aprovada per unanimitat dels regidors i regidores presents.

6 APROVACIÓ ACCEPTACIÓ PROPOSTA MESA CONTRACTACIÓ PER A L'ADJUDICACIÓ DEL CONTRACTE MIXT DE SERVEIS I SUBMINISTRAMENT PER AL MANTENIMENT I REPOSICIÓ DE LES ÀREES DE JOC INFANTILS MUNICIPALS (154/2021/037)

La Secretària explica de forma resumida la proposta d'acord que es transcriu literalment a continuació:

"L'alcalde, en data 5 de juny de 2023, ha dictat resolució en què s'aprovà l'expedient de contractació mixt de serveis i subministrament pel manteniment i reposició de les àrees de joc infantils municipals de Cerdanyola del Vallès, juntament amb els plecs de clàusules administratives particulars i prescripcions tècniques, convocant licitació mitjançant procediment obert harmonitzat, regulat en l'art. 156 de la Llei 9/2017, de 8 de novembre, de Contractes del Sector Públic.

En data 9 de juny de 2023 s'ha procedit a publicar el corresponent anunci de licitació en el perfil de contractant, sent el termini de presentació d'ofertes, de conformitat amb l'art. 156.6 LCSP, de trenta dies naturals a comptar des de la data de la seva remissió a l'Oficina de Publicacions Oficials de la Unió Europea (data de l'enviament de l'anunci al DOUE: 9 de juny), finalitzant aquest termini el dia 10 de juliol de 2023..

Dins del període de presentació d'ofertes s'hi ha presentat la proposta següent:

Ordre	Empresa
Única	URBE SBD, SL (NIF B60915279)

En reunió de data 18 de juliol de 2023, la Mesa de contractació va procedir a l'obertura de sobre digital número 1 comprensiu de la documentació administrativa i proposa a l'òrgan de contractació ADMETRE-LA atès que ha declarat tenir l'aptitud, capacitat, solvència i requisits establerts en el plec de clàusules administratives, amb la presentació del document europeu únic de contractació (DEUC).

Seguidament, procedeix a l'obertura del sobre digital número 2 comprensiu de la documentació acreditativa dels criteris d'adjudicació en base a judicis de valor i la trasllada als serveis tècnics corresponents per a la seva avaluació.

Una vegada examinada aquesta documentació, en data 19 de setembre de 2023, la cap de Servei d'Espai Públic emet informe en què fa constar que ha trobat una possible discordança

entre el PPT i l'oferta efectuada pel que fa a la clàusula 7a.2 del PPT que regula el manteniment correctiu P2 i, en conseqüència, el Servei de Contractació i Compres la va requerir, el mateix dia 19 de setembre, per tal que en un termini màxim de tres dies hàbils a comptar des de l'endemà de la recepció del requeriment, presentés escrit d'aclariment de la discordança detectada. A aquests efectes, l'empresa URBE SBD, SL ha presentat el dia 20 de setembre, dins del termini establert a tal efecte, en RGE número E-2023-36968, la documentació requerida.

En reunió de data 5 d'octubre de 2023, la Mesa de contractació dona compte i subscriu en la seva totalitat l'informe emès en data 3 d'octubre per part de la cap de Servei d'Espai Públic relatiu a la valoració dels criteris d'adjudicació en base a judici de valor i procedeix a l'obertura del sobre digital número 3 comprensiu de la documentació acreditativa dels criteris d'adjudicació de forma automàtica, donant trasllat novament als serveis tècnics per tal de procedir a la seva valoració.

El dia 10 d'octubre, la cap de Servei d'Espai Públic emet informe del qual s'hi dona compte en la reunió de la Mesa de contractació de data 11 d'octubre i aquesta el subscriu en la seva totalitat, i proposa a l'òrgan de contractació l'adjudicació del contracte mixt de serveis i subministrament pel manteniment i reposició de les àrees de joc infantils municipals de Cerdanyola del Vallès a l'empresa URBE SBD, SL atès que ha estat l'única oferta presentada i admesa, s'ajusta al que es demana en el plec de clàusules administratives i plec tècnic i la seva oferta econòmica està per sota del tipus de licitació i ha obtingut una puntuació total de 89,40 punts.

Tota la informació contractual relativa a aquest expedient, actes de les Mesa de contractació i informe tècnic, es troba publicada en el perfil de contractant de l'Ajuntament de Cerdanyola del Vallès.

De conformitat amb la resolució d'Alcaldia núm. 3215 de data 17 de juny de 2023, de delegació de l'exercici de les atribucions d'alcaldia en la Junta de Govern Local i en determinats regidors i regidores, la Junta de Govern Local

ACORDA

Primer. **ACCEPTAR** la proposta de la Mesa de contractació de data 11 d'octubre de 2023 en què proposa l'adjudicació del contracte mixt de serveis i subministrament pel manteniment i reposició de les àrees de joc infantils municipals de Cerdanyola del Vallès a l'empresa URBE SBD, SL atès que ha estat l'única oferta presentada i admesa, s'ajusta al que es demana en el plec de clàusules administratives i plec tècnic i la seva oferta econòmica està per sota del tipus de licitació i ha obtingut una puntuació total de 89,40 punts.

Segon. **INDICAR** al Servei de Contractació i Compres que procedeixi a efectuar, de conformitat amb la previsió establerta en l'art. 150.2 LCSP, el requeriment a l'empresa URBE SBD, SL per tal que, en el termini de deu dies hàbils, a comptar des del dia següent a aquell en què hagi rebut el requeriment presenti la documentació acreditativa de les circumstàncies a què es refereixen les lletres a) a c) de l'apartat 1 de l'art. 140 si no les hagués aportat amb anterioritat i d'haver constituït la garantia definitiva. "

El President pregunta als regidors i regidores assistents si tenen alguna intervenció a fer i no

havent-hi cap es sotmet a votació la proposta d'acord quedant aprovada per unanimitat dels regidors i regidores presents.

7 SOL·LICITUD DE SUBVENCIÓ DAVANT EL SERVEI PÚBLIC D'OCUPACIÓ DE CATALUNYA PER REALITZAR LES ACTUACIONS DEL PROGRAMA SOC-ORIENTA 2023. -425/2023/55

La Secretària explica de forma resumida la proposta d'acord que es transcriu literalment a continuació:

"L'article 170 de la Llei Orgànica 6/2006, de 19 de juliol, de reforma de l'Estatut d'Autonomia de Catalunya, estableix que correspon a la Generalitat de Catalunya la competència executiva en matèria de treball i relacions laborals, que inclou en tot cas, i entre d'altres, les polítiques actives d'ocupació, que inclouen la formació dels demandants d'ocupació i dels treballadors en actiu, i també la gestió de les subvencions corresponents. La Generalitat participa en els plans o les activitats de formació que superin l'àmbit territorial de Catalunya. Tanmateix, l'article 84.2.i) determina que els governs locals de Catalunya tenen en tot cas competències pròpies, en els termes que determinin les lleis, sobre les matèries següents: La regulació de l'establiment d'autoritzacions i promocions de tot tipus d'activitats econòmiques, especialment les de caràcter comer-cial, artesanal i turístic i foment de l'ocupació.

El Departament d'Empresa i Treball de la Generalitat de Catalunya va publicar al DOGC núm.9016, de 9 d'octubre de 2023, la Resolució EMT/3381/2023, de 2 d'octubre, per la qual s'obre la convocatòria per a l'any 2023 per a la concessió de subvencions per a la realització del Programa Orienta (SOC - Orienta). L'Ordre EMT/8/2022, de 10 de febrer, per la qual s'aproven les bases reguladores per a la concessió de subvencions destinades al finançament del Programa Orienta, publicada al DOGC núm. 8606, de 15 de febrer de 2022, constitueix el règim jurídic aplicable de referència per l'esmentada convocatòria.

De conformitat amb la convocatòria per a l'any 2023 i la normativa aplicable, l'Ajuntament de Cerdanyola del Vallès presentarà davant la Generalitat de Catalunya (Servei Públic d'Ocupació de Catalunya) una sol·licitud de subvenció per un import total de 84.793,03 € per realitzar i desenvolupar les actuacions establertes a la base 2 de l'annex 1 de l'Ordre EMT/8/2022, de 10 de febrer, d'actuació d'orientació professional i acompanyament a la inserció mitjançant unitats d'orientació. Vista la Resolució EMT/3381/2023, de 2 d'octubre, el termini de presentació de les sol·licituds és de 10 dies hàbils a partir de l'endemà de la publicació de l'esmentada Resolució al Diari Oficial de la Generalitat de Catalunya.

Atès l'article 13 de la Resolució EMT/3381/2023, de 2 d'octubre, el termini d'execució del programa tindrà una durada de 12 mesos, s'iniciarà l'endemà de la notificació de la resolució d'atorgament de la subvenció a les entitats beneficiàries i el 22 de desembre de 2023, inclòs.

A l'expedient administratiu figura la documentació relativa a la sol·licitud de subvenció tal i com s'indica a la base 11 de l'annex 1 de l'Ordre EMT/8/2022, de 10 de febrer.

Atès l'informe emès pel cap de CPS de Treball i Promoció Econòmica de data 13 d'octubre de 2023.

De conformitat amb la resolució d'Alcaldia núm. 3215 de data 17 de juny de 2023, de delegació de l'exercici de les atribucions d'alcaldia en la Junta de Govern Local i en determinats regidors i regidores, la Junta de Govern Local

ACORDA

Primer. **APROVAR** la memòria tècnica del projecte del Programa Orienta 2023. (SOC – Orienta).

Segon. **SOL·LICITAR** a la Generalitat de Catalunya, Servei Públic d'Ocupació de Catalunya, una subvenció per un import total de 84.793,03 € per realitzar i desenvolupar les actuacions establertes a la base 2 de l'annex 1 de l'Ordre EMT/8/2022, de 10 de febrer, d'actuació d'orientació professional i acompanyament a la inserció mitjançant unitats d'orientació i de conformitat amb la Resolució EMT/3381/2023, de 2 d'octubre, que obre la convocatòria per a l'any 2023 per a la concessió de subvencions destinades al Programa Orienta. "

El President pregunta als regidors i regidores assistents si tenen alguna intervenció a fer i no havent-hi cap es sotmet a votació la proposta d'acord quedant aprovada per unanimitat dels regidors i regidores presents.

8 RATIFICACIÓ DE LA SOL·LICITUD DE SUBVENCIÓ A L'OFICINA DE SUPORT A LA INICIATIVA CULTURAL DE LA GENERALITAT DE CATALUNYA PER A LA INTERVENCIÓ "ACTUALITZACIÓ DELS SUPORTS I ELEMENTS D'ACCESSIBILITAT AL MUSEU DE CA N'OLIVER" SOL·LICITUD DE SUBVENCIÓ A L'OFICINA DE SUPORT A LA INICIATIVA CULTURAL PER A L'EXECUCIÓ D'OBRES I PER A L'ADQUISICIÓ I LA INSTAL·LACIÓ D'EQUIPAMENTS ALS MUSEUS DE CATALUNYA PER AL PERÍODE 2023-2025 (EXP. 425/2023/56)

La Secretària explica de forma resumida la proposta d'acord que es transcriu literalment a continuació:

"Per resolució CLT/2861/2023, d'1 d'agost, es dona publicitat a l'Acord del Consell d'Administració de l'Oficina de Suport a la Iniciativa Cultural pel qual s'aproven les bases específiques que han de regir la concessió de subvencions per a l'execució d'obres i per a l'adquisició i la instal·lació d'equipaments als museus de Catalunya.

Per resolució CLT/3078/2023, de 29 d'agost, es dona publicitat a l'Acord del Consell d'Administració de l'Oficina de Suport a la Iniciativa Cultural pel qual s'aprova la convocatòria per a la concessió de subvencions, en règim de concurrència competitiva, per a l'execució d'obres i per a l'adquisició i la instal·lació d'equipaments als museus de Catalunya per al període 2023-2025 (ref. BDNS 715301).

El període per presentar les sol·licituds és del 13 de setembre al 3 d'octubre de 2023.

En data 3 d'octubre de 2023 es va presentar telemàticament la sol·licitud de subvenció per a

per a la intervenció *"actualització dels suports i elements d'accessibilitat al museu de ca n'Oliver"* sol·licitud de subvenció a l'oficina de suport a la iniciativa cultural per a l'execució d'obres i per a l'adquisició i la instal·lació d'equipaments als museus de Catalunya per al període 2023-2025,juntament amb la documentació requerida en les bases de la convocatòria indicada, i que figura a l'expedient.

De conformitat amb la resolució d'Alcaldia núm. 3215 de data 17 de juny de 2023, de delegació de l'exercici de les atribucions d'alcaldia en la Junta de Govern Local i en determinats regidors i regidores, la Junta de Govern Local

ACORDA

Primer. **RATIFICAR** la sol·licitud de subvenció a l'OFICINA DE SUPORT A LA INICIATIVA CULTURAL de la Generalitat de Catalunya per a la intervenció "*actualització dels suports i elements d'accessibilitat al museu de ca n'Oliver"* sol·licitud de subvenció a l'oficina de suport a la iniciativa cultural per a l'execució d'obres i per a l'adquisició i la instal·lació d'equipaments als museus de Catalunya per al període 2023-2025, per un import de *dotze mil sis-cents euros* (12.600,00 €), amb un pressupost de despesa de *dinou mil dos-cents seixanta-tres euros amb vint* cèntims (19.263,20 €), d'acord amb la documentació que es troba a l'expedient, i forma part integrant del mateix.

Segon. **COMUNICAR** telemàticament aquesta resolució al departament de serveis econòmics de l'Ajuntament de Cerdanyola del Vallès."

El President pregunta als regidors i regidores assistents si tenen alguna intervenció a fer i no havent-hi cap es sotmet a votació la proposta d'acord quedant aprovada per unanimitat dels regidors i regidores presents.

9 AUTORITZACIÓ D'ÚS D'INSTAL·LACIONS DE L'ESCOLA SALTELLS A AULOS, ESCOLA MUNICIPAL DE MÚSICA, PER A LA REALITZACIÓ D'ASSAJOS D'UNA CORAL DE GOSPEL, DURANT EL CURS 2023-2024

La Secretària explica de forma resumida la proposta d'acord que es transcriu literalment a continuació:

"En data 4 de setembre de 2023, el senyor Miguel Angel Sanz Ruíz, com director d'Aulos, Escola Municipal de Música, sol·licita autorització d'ús del gimnàs, un teclat elèctric i cadires plegables de l'Escola Saltells, per a assajos d'una coral de gospel, els dilluns i dimarts de 19.30 a 21.30h, del 4 de setembre de 2023 al 21 de juny de 2024.

El Consell Escolar de l'Escola Saltells, reunit en sessió de la seu permanent, celebrada el dia 10 d'octubre de 2023, informa favorablement a l'ús dels espais del centre, sol·licitats per AULOS, Escola Municipal de Música.

Vist l'informe del Servei d'Educació que es troba a l'expedient, i proposa l'autorització dels espais sol·licitats.

Atès que es compleixen els requisits establerts en el Decret 102/2010, de 3 d'agost, d'autonomia dels centres educatius i la Normativa reguladora de l'ús social dels edificis i de

les instal·lacions dels centres docents públics d'educació infantil, primària i educació especial, dels centres municipals d'ensenyament i del centre de formació d'adults, aprovada pel Ple de l'Ajuntament de Cerdanyola del Vallès, en sessió de 30 de juliol de 1998.

De conformitat amb el que preveu l'article 11 de l'esmentada normativa municipal reguladora de l'ús social dels centres docents públics,

De conformitat amb la resolució d'Alcaldia núm. 3215 de data 17 de juny de 2023, de delegació de l'exercici de les atribucions d'alcaldia en la Junta de Govern Local i en determinats regidors i regidores, la Junta de Govern Local

ACORDA

Primer. **AUTORITZAR** a AULOS, Escola Municipal de Música per a l'ús del gimnàs, un teclat elèctric i cadires plegables de l'Escola Saltells, per a la realització d'assajos d'una coral de gospel, els dilluns i dimarts de 19.30 a 21.30h, des de la data d'aprovació per la Junta de Govern Local d'aquest acord, i fins el 21 de juny de 2024.

Segon. **SOTMETRE** l'ús autoritzat de les instal·lacions a la NORMATIVA REGULADORA de l'ús social dels edificis i de les instal·lacions dels centres docents públics d'educació infantil, primària i educació especial, dels centres municipals d'ensenyament i del Centre de Formació d'Adults i a les NORMES SINGULARS, que s'especifiquen a continuació. La vulneració de qualsevol d'aquestes normes d'ús comportarà la revocació automàtica de l'autorització. Igualment, l'Ajuntament es reserva el dret de revocar l'autorització per raons d'interès general justificades en l'expedient corresponent:

OBJECTE

1. L'Escola Municipal de Música Aulos de l'Ajuntament de Cerdanyola del Vallès, utilitzarà el gimnàs, un teclat elèctric i cadires plegables de l'Escola Saltells, situada a l'Avinguda Roma, 57, de la localitat de Cerdanyola del Vallès, per a la realització d'assajos d'una coral de gospel.

2. Es prohibeix expressament l'ús del centre per a qualsevol altra finalitat o per persones no autoritzades.

ÀMBIT ESPACIAL

3. L'autorització d'ús de l'edifici referenciat comprèn exclusivament el gimnàs, un teclat elèctric i cadires plegables.

4. La utilització d'altres espais o instal·lacions del centre resta prohibida expressament. Tampoc està permès l'accés sense ànim d'ús a d'altres parts de l'edifici.

L'Escola Municipal de Música assegurarà la vigilància necessària, per a que això es compleixi.

ÀMBIT TEMPORAL

5. L'Escola Municipal de Música desenvoluparà l'activitat a les instal·lacions autoritzades, els dilluns i dimarts de 19.30 a 21.30h, des de la data d'aprovació per la Junta de Govern Local de l'autorització d'ús, d'aquest acord**,** i fins el 21 de juny de 2024.

CONDICIONS D'UTILITZACIÓ

6. Les claus d'accés al recinte i a les dependències autoritzades seran lliurades als responsables de l'activitat per la direcció del centre, per encàrrec exprés del Servei d'Educació de l'Ajuntament de Cerdanyola del Vallès. Es prohibeix expressament al servei municipal fer còpia de les claus o cedir-les o prestar-les a cap altra persona o entitat. L'Escola Municipal de Música haurà de retornar les claus a la direcció del centre un cop finalitzat el període pel qual s'autoritza la utilització de l'espai de l'Escola Saltells.

7. L'Escola Municipal de Música farà ús de les instal·lacions amb l'adopció de les mesures pertinents per tal de garantir la seguretat de l'edifici i de les persones. Es prohibeix expressament utilitzar i/o manipular maquinària, instal·lacions, etc, de l'edifici, sense perjudici de les autoritzacions que pugui donar expressament el Servei d'Educació de l'Ajuntament.

8. L'Escola Municipal de Música informarà per escrit al Servei d'Educació de l'Ajuntament de Cerdanyola del Vallès, com a màxim el dia hàbil següent, de qualsevol incidència que pugui ocórrer.

9. L'Escola Municipal de Música haurà de garantir que en el desenvolupament de l'activitat no es causen molèsties al veïnat, per la qual cosa s'haurà de complir el que estableix la normativa sobre soroll, com es la Llei 37/2003, de 17 de novembre, del soroll i el Reial Decret 1513/2005, de 16 de desembre, modificat pel Reial Decret 1367/2007.

10. L'Escola Municipal de Música resta obligada a deixar les instal·lacions objecte d'autorització d'ús en perfecte estat per al seu ús posterior per l'alumnat i professorat el centre.

RESPONSABILITATS

11. Els senyors Miguel Angel Sanz Ruíz i Pedro Pardo Baneres, director i professor respectivament d'Aulos, Escola Municipal de Música, seran les persones responsables de l'activitat a indicació de l'Escola Municipal de Música. Al menys una de les persones responsables, haurà de ser present al centre durant el desenvolupament de l'activitat i se n'encarregarà de vetllar pel correcte funcionament. Igualment garantirà que les instal·lacions utilitzades quedin netes.

12. L'Escola Municipal de Música, es farà càrrec de les actuacions de manteniment i neteja que siguin necessàries a les dependències si s'originen per l'ús de l'entitat o per altres persones alienes però amb responsabilitat d'aquesta associació.

Tercer. **NOTIFICAR** aquest acord a l'Escola Saltells, i COMUNICAR-HO a AULOS, Escola Municipal de Música."

El President pregunta als regidors i regidores assistents si tenen alguna intervenció a fer i no havent-hi cap es sotmet a votació la proposta d'acord quedant aprovada per unanimitat dels

regidors i regidores presents.

10 DENEGACIÓ DE LA LLICÈNCIA D'OBRES MAJORS SOL·LICITADA PER A LA REFORMA INTERIOR DE DOS LOCALS PER DESTINAR-LOS A UN HABITATGE AMB APARCAMENT I UN LOCAL, SITUATS AL PASSEIG D'HORTA, 70, D'ACORD AMB L'EXPEDIENT 121/2023/016

La Secretària explica de forma resumida la proposta d'acord que es transcriu literalment a continuació:

"En data 28 de març de 2023, mitjançant instància amb el registre d'entrada número E/008180-2023, el senyor [redacted] en representació de Estructuras y Obras Cerdanyola, SA, va sol·licitar una llicència d'obres majors per a la reforma interior de dos locals per destinar-ho a un habitatge amb aparcament i un local al Passeig d'Horta, 70.

Amb la seva sol·licitud aporta justificant d'autoliquidació de l'impost sobre construccions, instal·lacions i obres per import de 2.496,95€.

En data 27 d'abril de 2023, mitjançant el registre d'entrada número E/010876-2023, la persona interessada aporta justificant d'autoliquidació de la taxa per llicències urbanístiques per import de 1.117,39€.

En data 14 de juny de 2023 l'arquitecte municipal emet informe tècnic de denegació de la llicència d'obres amb les següents consideracions:

"Segons el Pla Parcial del sector CE-30 Guiera de Cerdanyola del Vallès i la seva Modificació, la finca de referència es troba en la zona anomenada 7.1E.

Segons el Pla Parcial del sector CE-30 Guiera de Cerdanyola del Vallès, en la zona 7.1 tipologia E, el sostre residencial edificable es 5.495,00 m2.

DISTRIBUCIÓ DEL SOSTRE EDIFICABLE EN LES UNITATS DE ZONA

Ut. de Zona	Tipologia	m² sòl	m² sostre residencial	m² sostre comercial	m² sostre total
1	B	2.490,-	4.031,-	----------	4.031,-
2	D	2.225,-	5.074,-	1.175,-	6.249,-
3	D	1.720,-	4.474,-	790,-	5.264,-
4	C	850,-	1.750,-	200,-	1.950,-
5	B	2.545,-	3.225,-	----------	3.225,-
6	E	2.100,-	2.800,-	700,-	3.500,-
7.1	E	2.170,-	5.495,-	805,-	6.300,-
7.2	C	850,-	1.560,-	390,-	1.950,-
8	B	1.640,-	1.613,-	----------	1.613,-
9	A	6.351,-	7.590,-	----------	7.590,-
10	A	5.072,-	6.204,-	----------	6.204,-
11	A	3.447,-	3.263,-	----------	3.263,-
12	A	1.815,-	1.825,-	----------	1.825,-
13	A	1.480,-	1.450,-	----------	1.450,-
Totals		**34.755,-**	**50.354,-**	**4.060,-**	**54.414,-**
Dotacions privades		1.540,-			480,-

Segons la llicència concedida amb número d'expedient 121/1998/145 la superfície de sostre residencial construïda es troba esgotada.

Conclusions:

Atès l'esmentat en el punt anterior, no es permet ampliar els m2 de sostre residencial.

Per tant, no és admissible el canvi d'ús.

No procedeix la concessió de la llicència d'obres."

En data 20 de juny de 2023 es notifica a la persona interessada el tràmit d'audiència prèvia a la denegació de la llicència, atorgant un termini de deu dies per formular les al·legacions que estimessin pertinents sense que un cop exhaurit el termini hagués presentat cap.

En data 28 d'agost de 2023, mitjançant el registre d'entrada número 33.492, la persona interessada sol·licita la devolució de l'impost sobre construccions, instal·lacions i obres autoliquidat.

Conforme els articles 187.1.c) i 188, sobre el règim de les llicències urbanístiques, del Decret legislatiu 1/2010, de 3 d'agost, pel qual s'aprova el Text refós de la Llei d'urbanisme.

D'acord amb allò que disposa l'article 1 de l'ordenança fiscal número 3, el fet imposable de l'impost sobre construccions, instal·lacions i obres el constitueix la realització, dintre del terme municipal, de qualsevol construcció, instal·lació o obra per a la qual s'exigeixi obtenció de la corresponent llicència d'obres. Atès que l'obra per a la reforma interior de dos locals per destinar-ho a un habitatge amb aparcament i un local no es realitzarà amb motiu de la denegació de la llicència d'obres, no procedeix la liquidació de l'impost sobre construccions, instal·lacions i obres per import de 2.496,95€.

D'acord amb l'article 8.1 de la ordenança fiscal número 7 reguladora de la taxa per la tramitació de llicència i actes comunicats en matèria d'urbanisme:

La taxa s'acredita i neix l'obligació de contribuir quan s'iniciï l'activitat municipal.

El mateix article 8.3 de la ordenança fiscal número 7 reguladora de la taxa per la tramitació de llicència i actes comunicats en matèria d'urbanisme estableix que:

Una vegada nascuda l'obligació de contribuir, no l'afectaran de cap manera:

a) *La denegació de la llicència sol·licitada, ni la renúncia o desistiment del sol·licitant després de que hagi estat concedida o denegada la llicència, per la qual cosa, la taxa es meritarà en la seva totalitat.*

Atès que ja consta autoliquidada la taxa per llicències urbanístiques per import de 1.117,39€, i que aquesta en base a l'anterior article esmentat merita en la seva totalitat, no procedeix liquidar cap import per aquest concepte.

Vist l'informe jurídic emès en data 9 d'octubre de 2023.

De conformitat amb la resolució d'Alcaldia núm. 3215 de data 17 de juny de 2023, de delegació de l'exercici de les atribucions d'alcaldia en la Junta de Govern Local i en determinats regidors i regidores, la Junta de Govern Local

ACORDA

Primer**. DENEGAR** a Estructuras y Obras Cerdanyola, SA la llicència d'obres majors per a la reforma interior de dos locals per destinar-ho a un habitatge amb aparcament i un local al Passeig d'Horta, 70, expedient 121/2023/016, pels motiu següents:

Segons la llicència concedida amb número d'expedient 121/1998/145 la superfície de sostre residencial construïda es troba esgotada i no es permet ampliar els m2 de sostre residencial. No és admissible el canvi d'ús.

Segon. **INDICAR** a l'ORGT de la Diputació de Barcelona que haurà de donar de baixa la liquidació tributària en concepte d'Impost de construccions, liquidacions i obres, per import de 2.496,95€, a nom de Estructuras y Obras Cerdanyola, SA, al denegar-se la llicència sol·licitada i no realitzar-se per tant l'obra.

Tercer. **RECONÈIXER** el dret a la devolució dels imports satisfets en excés de la liquidació que s'anul·la al punt dispositiu segon d'aquest acord, en cas que això procedeixi.

Quart. **NOTIFICAR** aquest acord a Estructuras y Obras Cerdanyola, SA, i a l'ORGT de la Diputació de Barcelona."

El President pregunta als regidors i regidores assistents si tenen alguna intervenció a fer i no havent-hi cap es sotmet a votació la proposta d'acord quedant aprovada per unanimitat dels regidors i regidores presents.

11 APROVACIÓ INICIAL DEL PROJECTE D'URBANITZACIÓ DE LA FRANJA PÚBLICA DE LA VORERA NÚMEROS PARELLS 20A I 20B DEL CARRER LA CLOTA ENTRE EL CARRER SOL I EL CARRER PARIS DE CERDANYOLA DEL VALLÈS (EXP. 126/2021/09).

La Secretària explica de forma resumida la proposta d'acord que es transcriu literalment a continuació:

"En data 30 de juny de 2021, la Junta de Govern Local va acordar acceptar la constitució de la servitud d'ús públic de la part davantera de la finca del carrer La Clota, 20, a favor de

l'Ajuntament de Cerdanyola del Vallès.

Mitjançant resolució número 3881 del regidor delegat de contractació i compres de data 30 d'agost de 2022, es va adjudicar el contracte menor de serveis consistent en la redacció del projecte constructiu de les obres d'urbanització de voreres del carrer La Clota, 20a, 20b i 20i i espai lliure de cessió la Clota-Incasol (expedient referenciat 597/2022/165) a l'empresa PAYMACOTAS ENGINEERING SA.

En data 6 d'octubre de 2023, RGE 40021, el senyor Josep Simona Faus, en representació de l'empresa PAYMACOTAS ENGINEERING SA, va presentar projecte d'urbanització definitiu.

L'objecte del projecte és definir i valorar les obres necessàries per la reurbanització de les voreres del carrer La Clota 20A, 20B i 20I i els espais lliures de titularitat municipal confrontants, obtinguts per cessió recent de l'Incasòl. La superfície és de 1.843 m2 de sòl (referència cadastral 7346602DF2974E) a destinar a ús públic, i s'ha posat de manifest la necessitat d'actuar en aquest àmbit, ja que s'ha detectat obstruccions que denoten la necessitat de reurbanitzar les voreres i urbanitzar l'espai lliure cedit amb mires a què l'àmbit pugui assolir condicions d'ús i manteniment adequades a les seves funcions pròpies d'un espai públic.

El projecte d'urbanització ha estat redactat pel senyor Josep Simona Faus, enginyer de Camins, Canals i Ports, col·legiat 9760, de l'empresa PAYMACOTAS ENGINEERING SA.

El referit projecte conté la següent documentació:

DOCUMENT NÚM. 1 – MEMÒRIA I ANNEXOS

MEMÒRIA
Annex 1: ANTECEDENTS I PLANEJAMENT
Annex 2: CARTOGRAFIA I TOPOGRAFIA
Annex 3: TRAÇAT I REPLANTEIG
Annex 4: HIDROLOGIA I DRENATGE
Annex 5: FERMS I PAVIMENTS
Annex 6: ENLLUMENAT
Annex 7: JARDINERIA I REG
Annex 8: MOBILIARI URBÀ
Annex 9 SERVEIS EXISTENTS AFECTATS
Annex 10 ESTUDI DE L'ORGANITZACIÓ DE L'OBRA I PLA DE TREBALLS
Annex 11 ESTUDI DE SEGURETAT I SALUT
Annex 12 ESTUDI DE GESTIÓ DE RESIDUS DE LA CONSTRUCCIÓ I DEMOLICIÓ
Annex 13 PROGRAMA DE CONTROL DE QUALITAT
Annex 14 JUSTIFICACIÓ DE PREUS
Annex 15 PRESSUPOST PER AL CONEIXEMENT DE L'ADMINISTRACIÓ
Annex 16 REPORTATGE FOTOGRÀFIC
Annex 17 MOBILITAT
Annex 18 NORMATIVA APLICABLE

DOCUMENT NÚM. 2 – PLÀNOLS
01. Situació i índex de plànols
02. Emplaçament

03. Planejament
04. Planta topogràfica
05. Demolicions
06. Planta definició geomètrica
07. Seccions transversals
08. Planta clavegueram
09. Detalls clavegueram
10. Planta paviments
11. Detalls paviments
12. Planta enllumenat
13. Detalls enllumenat
14. Planta mobiliari urbà
15. Detalls mobiliari urbà
16. Planta Jardineria i reg
17. Detalls jardineria i reg
18. Serveis existents
19. Serveis afectats

DOCUMENT NÚM. 3 – PLEC DE CONDICIONS
Plec de condicions generals
Plec de prescripcions tècniques particulars

DOCUMENT NÚM. 4 – PRESSUPOST
Cubicacions
Amidaments
Quadre de preus núm. 1
Quadre de preus núm. 2
Pressupost
Resum del pressupost
Pressupost general

El pressupost base de licitació per a dur a terme el projecte d'urbanització de la franja pública de la vorera números parells 20a i 20b del carrer La Clota entre el carrer Sol i el carrer Paris, segons informe tècnic emès en data 10 d'octubre de 2023, ascendeix a les quantitats següents:

PEM	479.199,12€
Despeses generals (13%)	62.295,89€
Benefici industrial (6%)	28.751,95€
VEC (sense IVA)	570.246,96€
IVA (21%)	119.751,86€
Pressupost Base de Licitació amb IVA	689.998,82€

A tenor de l'informe tècnic emès en data 10 d'octubre de 2023, s'estableix un pressupost per coneixement de l'Administració que ascendeix a *cinc-cents setanta mil dos-cents quaranta-sis euros amb noranta sis cèntims* abans d'IVA (570.246,96€) i *sis-cents vuitanta-nou mil nou-cents noranta-vuit euros amb vuitanta-dos cèntims* amb IVA

(689.998,82€).

Aquest projecte disposa de consignació pressupostària al pressupost municipal de l'any 2023, projecte d'inversió 2022-2-obra 51.

Vist l'informe favorable emès per l'arquitecte tècnic de la secció d'obres i per la Cap del Servei d'Urbanisme de data 10 d'octubre de 2023.

Quant a la tipologia de les obres a realitzar, s'ha de tenir en compte la regulació continguda en l'article 122.3 del Reial Decret legislatiu 3/2011, de 14 de novembre, pel qual s'aprova el text refós de la llei de contractes del sector públic que defineix les obres de reforma en els següents termes:

> *"3. El concepte general de reforma abasta el conjunt d'obres d'ampliació, millora,*
>
> *modernització, adaptació, adequació o reforç d'un be immoble ja existent".*

La definició de les obres de reforma, -supòsit en el que com s'ha posat de manifest s'emmarca el projecte analitzat-, en la normativa sectorial autonòmica, resta estipulada al decret 179/1995, de 13 de juny, pel qual s'aprova el Reglament, d'obres, activitats i serveis dels ens locals (en endavant ROAS), concretament, en l'article 12.3 que indica el següent:

> *"12.3 El concepte general de reforma abasta el conjunt d'obres d'ampliació, millora,*
>
> *modernització, adaptació, adequació o reforç d'un bé immoble ja existent."*

En conseqüència i amb idèntica redacció d'ambdós preceptes respecte a la definició d'obres de reforma, s'ha de fer esment que el mateix projecte contempla per una banda una justificació del compliment de tota la normativa aplicable per aquesta tipologia d'obres, així com la de tots els paràmetres tècnics requerits.

Quant al procediment legal establert per la tramitació del projecte d'obres locals ordinàries que s'analitza, es troba regulat als articles 36 i següents del ROAS, el qual s'haurà d'ajustar a les fases següents:

> 1. Acord d'aprovació inicial
>
> 2. Informació pública i notificació individual, si s'escau.
>
> 3. Aprovació definitiva
>
> 4. La informació pública del projecte serà de 30 dies com a mínim, durant els quals es pot
>
> examinar i formular-hi les al·legacions pertinents.

Respecte a la competència per l'aprovació inicial del present projecte cal indicar que l'article 53.1.p del Decret Legislatiu 2/2003, de 28 d'abril, pel qual s'aprova el Text Refós de la Llei Municipal i de Règim Local de Catalunya, estableix que és de l'Alcalde. No obstant, de conformitat amb la resolució número 3215, de 17 de juny de 2023, referida a la delegació de determinades atribucions de l'Alcaldia a la Junta de Govern Local i a determinats regidors i regidores, aquesta competència es delega a la Junta de Govern Local de l'Ajuntament.

Així mateix la competència per l'aprovació definitiva del projecte d'obres locals ordinàries de

referència també correspon a la Junta de Govern Local, per la qual cosa si una vegada aprovat inicialment aquest projecte, no es formulen al·legacions durant el període d'informació pública, es podrà entendre aprovat definitivament mitjançant l'emissió del corresponent certificat que acrediti l'anterior extrem.

De conformitat amb la resolució d'Alcaldia núm. 3215 de data 17 de juny de 2023, de delegació de l'exercici de les atribucions d'alcaldia en la Junta de Govern Local i en determinats regidors i regidores, la Junta de Govern Local

ACORDA

Primer. **APROVAR** inicialment el projecte d'urbanització de la franja pública de la vorera números parells 20a i 20b del carrer La Clota entre el carrer Sol i el carrer Paris, de conformitat amb el que disposen els articles 42, 43, 36 i següents del Decret 179/1995, de 13 de juny, pel qual s'aprova el Reglament, d'obres, activitats i serveis dels ens locals, per un import de *sis-cents vuitanta-nou mil nou-cents noranta-vuit euros amb vuitanta-dos cèntims,* 21% d'iva inclòs (689.998,82€).

Segon. **SOTMETRE** el projecte d'urbanització de la franja pública de la vorera números parells 20a i 20b del carrer La Clota entre el carrer Sol i el carrer Paris, a informació pública per un termini de 30 dies hàbils, mitjançant anuncis publicats al Butlletí Oficial de la Província i a la seu electrònica del web municipal, amb indicació que la manca de presentació d'al·legacions durant el termini de publicació comportarà que el referit projecte resti aprovat definitivament. "

El President pregunta als regidors i regidores assistents si tenen alguna intervenció a fer i no havent-hi cap es sotmet a votació la proposta d'acord quedant aprovada per unanimitat dels regidors i regidores presents.

12 APROVACIÓ DE L'ADJUDICACIÓ DEL CONTRACTE DE LES OBRES DEL PROJECTE EXECUTIU DE SUBSTITUCIÓ DEL CLAVEGUERAM DEL PASSATGE SANT MIQUEL (151/2023/003)

La Secretària explica de forma resumida la proposta d'acord que es transcriu literalment a continuació:

"La Junta de Govern Local, en sessió de data 3 de juliol de 2023, va aprovar l'expedient de contractació de les obres del projecte executiu de substitució del clavegueram del passatge Sant Miquel, juntament amb el plec de clàusules administratives particulars i plec de prescripcions tècniques, convocant licitació mitjançant procediment obert simplificat previst en l'art. 159 de la Llei 9/2017, de 8 de novembre, de Contractes del Sector Públic.

En data 5 de juliol de 2023 s'ha procedit a publicar el corresponent anunci de licitació en el perfil de contractant de l'Ajuntament de Cerdanyola del Vallès, sent el termini de presentació d'ofertes de vint dies naturals a comptar des del següent a la seva publicació, de conformitat amb la previsió establerta en l'art. 159.3 de la LCSP i clàusula número 12 del PCAP que regeix aquest contracte, finalitzant aquest termini el passat dia 25 de juliol, havent-s'hi presentat les ofertes següents:

Ordre	Empresa
1	CATALANA D'INFRAESTRUCTURES I SERVEIS ASSOCIATS, SL (NIF B66709601)
2	CIC3 OBRES I SERVEIS, SL (NIF B67486118)
3	TEBANCAT, SL (NIF B65528556)
4	CONSTRUCCIONES FERTRES, SL (NIF B6441032)
5	CATALANA D'OBRES DEL PENEDÈS, SA (NIF A67503631)
6	EXCAVACIONS GASSO, SL (NIF B43494079)
7	IBERGESTION CONSTRUCCIONES Y OBRAS, SA(NIF A50308055)
8	ENCO INFRAESTRUCTURES I SERVEIS, SL (NIF B05493325)

La Mesa de contractació, reunida el dia 1 d'agost ha procedit, de conformitat amb la previsió establerta en l'art. 159.4 de la Llei 9/2017, de 8 de novembre, de Contractes del Sector Públic, a l'obertura del sobre digital número 1 comprensiu de la documentació administrativa i la documentació per a la ponderació dels criteris d'adjudicació en base a criteris automàtics, i comprovat que tots els licitadors han aportat la declaració responsable de disposar de l'aptitud, capacitat i solvència econòmica i financera i requeriments establerts per a l'execució d'aquest contracte, de no estar incurs en cap de les causes de prohibició de contractar establertes en l'art. 71 de LCSP i que es troben al corrent en el compliment de les obligacions tributàries i amb la seguretat social, va proposar a l'òrgan de contractació ADMETRE les ofertes presentades i va traslladar la documentació relativa a les ofertes econòmiques als serveis tècnics corresponents per a la seva avaluació.

A la vista de les ofertes econòmiques presentades, la cap del Servei d'Urbanisme va emetre informe en data 7 d'agost en què feia constar que l'oferta presentada per l'empresa TEBANCAT, SL es trobava en presumpció d'anormalitat i el Servei de Contractació i Compres la va requerir, el dia 29 d'agost de 2023, per tal que presentes la documentació justificativa de la seva oferta, havent-la presentat dins del termini establert a tal efecte, en data 1 de setembre en RGE número E-2023-33939, i en data 22 de setembre la tècnica emet nou informe indicant que aquesta empresa no ha justificat la seva viabilitat i per tant queda exclosa de la valoració.

En reunió de data 22 de setembre, la Mesa de contractació, a la vista de l'informe emès per la cap de Servei d'Urbanisme, el mateix dia, de qual s'hi dona compte i subscriu en la seva totalitat, proposa a l'òrgan de contractació ADJUDICAR el contracte per a l'execució de les obres del projecte executiu de substitució del clavegueram del passatge Sant Miquel a l'empresa CIC3 OBRES I SERVEIS, SL atès que ha presentat la millor oferta en relació qualitat-preu a l'obtenir una puntuació total de 100 punts.

En el mateix acte, la Mesa de contractació procedeix a comprovar en el Registre oficial de licitadors i empreses classificades (RELI) que l'esmentada empresa està degudament constituïda, té la capacitat, aptitud i classificació establerta en el plec, està al corrent de pagament amb la Seguretat Social i amb l'Agència Tributària, i efectuada aquesta comprovació la secretària de la Mesa la va requerir, en data 25 de setembre de 2023, per tal

que presentés en el termini de 7 dies hàbils a comptar des de l'enviament de la comunicació, la carta de pagament emesa per la Tresoreria municipal acreditativa del dipòsit de la garantia definitiva d'un import de 5.612,40 €, corresponent al 5 % de l'import d'adjudicació, IVA exclòs.

En data 4 d'octubre, dins del termini establert a tal efecte, en RGE número E-2023-39305 l'empresa CIC3 OBRES I SERVEIS, SL, ha presentat l'esmentada carta de pagament.

Tota la informació contractual relativa a aquest expedient es troba publicada en el perfil de contractant de l'Ajuntament de Cerdanyola del Vallès.

De conformitat amb la resolució d'Alcaldia núm. 3215 de data 17 de juny de 2023, de delegació de l'exercici de les atribucions d'alcaldia en la Junta de Govern Local i en determinats regidors i regidores, la Junta de Govern Local

ACORDA

Primer. **REBUTJAR** l'oferta presentada per l'empresa TEBANCAT, SL en la convocatòria de licitació per a l'adjudicació de les obres del projecte executiu de substitució del clavegueram del passatge Sant Miquel, de conformitat amb l'acta de la Mesa de contractació de data 22 de setembre de 2023, atès que no ha justificat la seva oferta econòmica pels motius següents:
1.- Deficiències detectades a la Memòria justificativa de condicions particulars justificatives del baix nivell del preu, dins les establertes a la clàusula 9na PCAPC:

- Manca de concreció i de dades objectives quantitativament comparables de les condicions particulars que comportarien avantatges econòmiques als procediments de fabricació, serveis prestats o mètode de construcció que permeti apreciar i provar la relació entre el menor preu ofert i el fet d'executar aproximadament un 35% de les obres amb mà d'obra pròpia i la part restant de col·laboradors habituals, el que també es troba a faltar respecte de la maquinària aportada amb suport de col·laboradors habituals.
- Discrepància de la justificació anterior amb la clàusula 31a B del PCAPC que determina que no es podran concertar amb tercers la realització de prestacions principals o substancials del contracte, entenent com a tals els treballs de desconstrucció i de substitució de la xarxa existent de clavegueram amb tots els elements inclosos al seu àmbit. Aquests treballs tenen un pes del 48,75% del pressupost del projecte, fet que no permet admetre el pes dels encàrrecs a col·laboradors habituals que podria ser de fins el 65% vista la capacitat per a assumir treballs amb càrrec a mà d'obra pròpia fins un 35% aproximat del pressupost de les obres, segons al·lega el licitador.
- Manca de concreció i de dades objectives quantitativament comparables de les condicions particulars de millora econòmica per rendiments que comportarien avantatges econòmiques per innovació i originalitat de las solucions proposades per executar les obres que permeti apreciar i provar la relació entre el menor preu ofert i el fet de comptar amb experiència en obra civil i a la metodologia de treball avalada per

classificació empresària que permetria realitzar els treballs de forma de poder complir amb els terminis i el pressupost adjudicat, segons al·lega el licitador.

- Manca de concreció i de dades objectives quantitativament comparables de les condicions particulars de millora econòmica que comportarien avantatges econòmiques en matèria mediambiental, social o laboral, i de subcontractació per executar aquestes obres, que permeti apreciar i provar la relació entre el menor preu ofert i el compromís de complir amb les obligacions establertes en aquesta matèria, segons al·lega el licitador.

2.- Deficiències detectades a la justificació de partida amb rebaixes per preus de tercers i per preus propis segons plantilla normalitzada de quadre de preus establerta a la clàusula 9na PCAPC:

- Documentació acreditativa d' ofertes de tercers que no fan constar que es mantindran els preus en cas que el licitador fos adjudicatari, que no aporta els certificats de compromís del subministrador degudament signat que garanteixi el preu pel total del període d'execució de les obres tal com requereix el PCAPC.
- Omissió de quadre de preus per partida amb rebaixa per preus de tercers que només s'aporta per una (1) partida.
- Quadres de preus aportats que no inclouen les despeses per seguretat i salut tal com requereix la plantilla.
- Quadres de preus aportats que apliquen preus/hora de personal propi que no justifica ajust a conveni col·lectiu, sense comparació de costos en el cas de la maquinària que permetin justificar la rebaixa per preus propis en les partides al·legades

Segon**. ADJUDICAR**, d'acord amb l'art. 159.4 de la LCSP, el contracte de l'execució de les obres del projecte executiu de substitució del clavegueram del passatge Sant Miquel a l'empresa CIC3 OBRES I SERVEIS, SL, de conformitat amb l'acta de la Mesa de contractació de data 22 de setembre de 2023, amb total subjecció als plecs de clàusules administratives i prescripcions tècniques aprovats en acord de la Junta de Govern Local, en sessió de data 2 de juliol de 2023, i a la seva oferta econòmica i tècnica, atès que ha presentat la millor oferta en relació qualitat-preu amb una puntuació total de 100,00 punts, de conformitat amb al següent detall:

Import, IVA exclòs	112.248,00 €
IVA 21 %	23.572,08 €
Import total IVA inclòs	135.820,08 €

Tercer. L'empresa CIC3 OBRES I SERVEIS, SL es compromet a executar les següents millores, de conformitat amb la seva oferta econòmica:

- Incrementar el termini de garantia establert de fins a 24 mesos addicionals, quedant determinat el període de garantia de les obres en 36 mesos (3 anys).
- Per inspecció amb videocàmera en el moment de tramitar la devolució de garantia.

Quart. **APROVAR** el document comptable que comporta aquesta contractació, amb càrrec a

la partida pressupostària 4030-16000-60995-88101, del pressupost vigent, de conformitat amb el següent detall:

Fase	Import	Número d'operació prèvia
D	135.820,08 €	920230013840
A/	10.386,23 €	920230013841

Cinquè. **ESTABLIR**, de conformitat amb la previsió de l'art. 150.1 de la LCSP, l'ordre de les empreses licitadores que no han resultat adjudicatàries, d'acord amb la proposta de la Mesa de contractació en reunió del dia 22 de setembre de 2023:

Ordre	Empresa	Puntuació
2	CATALANA D'INFRAESTRUCTURES I SERVEIS ASSOCIATS, SL	97,24
3	CONSTRUCCIONES FERTRES, SL	95,59
4	ENCO INFRAESTRUCTURES I SERVEIS, SL	94,85
5	CATALANA D'OBRES DEL PENEDÈS, SA	69,58
6	EXCAVACIONS GASSÓ, SL	68,55
7	IBERGESTION CONSTRUCCIONES Y OBRAS, SA	66,15

Sisè. **NOTIFICAR** aquest acord a l'empresa CIC3 OBRES I SERVEIS, SL, i **REQUERIR-LA** a l'objecte que formalitzi el contracte administratiu dins del termini de quinze dies hàbils següents a aquell en què rebi la notificació de l'adjudicació.

Setè. **NOTIFICAR** aquest acord a la resta de licitadors que es relacionen a continuació que no han resultat adjudicataris:

- CATALANA D'INFRAESTRUCTURES I SERVEIS ASSOCIATS, SL
- CONSTRUCCIONES FERTRES, SL
- ENCO INFRAESTRUCTURES I SERVEIS, SL
- CATALANA D'OBRES DEL PENEDÈS, SA
- EXCAVACIONS GASSÓ, SL
- IBERGESTION CONSTRUCCIONES Y OBRAS, SA
- TEBANCAT, SL

El President pregunta als regidors i regidores assistents si tenen alguna intervenció a fer i no havent-hi cap es sotmet a votació la proposta d'acord quedant aprovada per unanimitat dels regidors i regidores presents.

13 APROVACIO INICIAL DEL PROJECTE TÈCNIC PER A L'ENDERROC DE L'EDIFICI EXISTENT A L'ANTIGA SEU DEL CLUB DE TENNIS CERDANYOLA, UBICAT AL PARC DE CAN XARAU DE CERDANYOLA DEL VALLÈS (EXP. 126/2021/013).

La Secretària explica de forma resumida la proposta d'acord que es transcriu literalment a continuació:

"En data 13 de juny de 2022, la Junta de Govern Local va acordar aprovar l'adjudicació del contracte de serveis consistent en la redacció de l'avantprojecte, aixecament topogràfic, projecte executiu, direcció facultativa, coordinació de seguretat i salut, control de qualitat i gestió amb companyies de serveis de les obres de remodelació de l'àmbit sud del Parc Can Xarau a l'empresa SCOB ARQUITECTURA I PAISATGE, SLP (expedient referenciat 154/2021/045).

En data 22 de desembre de 2022, RGE 50861, el senyor Oscar Blasco Lázaro, en representació de SCOB ARQUITECTURA I PAISATGE, SLP, va lliurar document d'avantporojecte.

En data 9 de maig de 2023, RGE 18030, el senyor Oscar Blasco Lázaro, va presentar el projecte d'enderroc.

En data 1 de setembre de 2023, RGE 33924, el senyor Oscar Blasco Lázaro presenta novament projecte incorporant algunes correccions a petició del serveis tècnics municipals.

El 8 de setembre de 2023, RGE 35222, es presenta novament el projecte.

El document definitiu va ser presentat en data 19 d'octubre de 2023, RGE 41672, pel senyor Oscar Blasco Lázaro, en representació de SCOB ARQUITECTURA I PAISATGE, SLP.

L'objecte del projecte és definir i valorar els treballs necessaris per tal de dur a terme l'enderroc de l'antiga seu del Club de Tennis Cerdanyola ubicat al carrer Foment, finca amb referència cadastral 8341901DF2984A.

El motiu de l'enderroc d'aquesta edificació es la remodelació de tota la franja sud de l'àmbit del parc de Can Xarau dotant a la ciutat de zones per a noves activitats. Actualment segons el POUM, l'antiga seu del Club de Tennis es trobava ubicada en una zona verda, per la qual cosa amb aquesta actuació es corregeix aquesta disfuncionalitat.

El projecte tècnic per a l'enderroc de l'edifici existent a l'antiga seu del Club de Tennis Cerdanyola, ha estat redactat pel senyor Oscar Blasco Lázaro, arquitecte col·legiat 32680-1, i el senyor Sergi Carulla Altadill, arquitecte col·legiat 30172-8.

El referit projecte conté la següent documentació:

1. Memòria
    - 1.1 Dades General
    - 1.2 Memòria tècnica
    - 1.3 Normativa aplicable
    - 1.4 Annexos a la memòria
    - 1.4.1 Fitxa de residus
    - 1.4.2 Estudi de seguretat i salut
2. Amidaments
3. Pressupost
4. Plec de condicions tècniques
5. Documentació gràfica
    - 5.1 situació general

5.2 Emplaçament
5.3 Planejament
5.4 estat actual
5.5 plànol afectacions
5.5.1 planta coberta
5.5.2 planta ubicació runa
5.6 Plantes Alçats i seccions.
5.6.1 planta general-quadre de superfícies
5.6.2 Alçat sud
5.6.3 Alçat Nord
5.6.4 Alçat Est.
5.6.5 Elements de Protecció.

El pressupost base de licitació per a dur a terme l'enderroc de l'edifici existent a l'antiga seu del Club de Tennis Cerdanyola, segons informe tècnic emès en data 19 d'octubre de 2023, ascendeix a les quantitats següents:

PEM	62.500,35 €
Despeses generals (13%)	8.125,05€
Benefici industrial (6%)	3.750,02 €
VEC (sense IVA)	74.375,42€
IVA (21%)	15.618,84 €
Pressupost Base de Licitació amb IVA	89.944,26€

A tenor de l'informe tècnic emès en data 19 d'octubre de 2023, s'estableix un pressupost per coneixement de l'Administració de la Fase 1 que ascendeix a *setanta-quatre mil tres-cents setanta-cinc euros amb quaranta-dos cèntims* abans d'IVA (74.375,42€) i *vuitanta-nou mil nou-cents quaranta-quatre euros amb vint-i-sis cèntims* amb IVA (89.944,26€).

Aquest projecte disposa de consignació pressupostària al pressupost municipal com a projecte d'inversió 2018-2-Obra-46.

Vist l'informe favorable emès per la Cap del Servei d'Urbanisme de data 19 d'octubre de 2023.

Quant a la tipologia de les obres a realitzar, s'ha de tenir en compte la regulació continguda en l'article 122.3 del Reial Decret legislatiu 3/2011, de 14 de novembre, pel qual s'aprova el text refós de la llei de contractes del sector públic que defineix les obres de reforma en els següents termes:

> *"3. El concepte general de reforma abasta el conjunt d'obres d'ampliació, millora, modernització, adaptació, adequació o reforç d'un be immoble ja existent".*

La definició de les obres de reforma, -supòsit en el que s'emmarca el projecte analitzat-, en la normativa sectorial autonòmica, resta estipulada al decret 179/1995, de 13 de juny, pel qual

s'aprova el Reglament, d'obres, activitats i serveis dels ens locals (en endavant ROAS), concretament, en l'article 12.3 que indica el següent:

> *"12.3 El concepte general de reforma abasta el conjunt d'obres d'ampliació, millora, modernització, adaptació, adequació o reforç d'un bé immoble ja existent."*

En conseqüència i amb idèntica redacció d'ambdós preceptes respecte a la definició d'obres de reforma, s'ha de fer esment que el mateix projecte contempla per una banda una justificació del compliment de tota la normativa aplicable per aquesta tipologia d'obres, així com la de tots els paràmetres tècnics requerits.

Quant al procediment legal establert per la tramitació del projecte d'obres locals ordinàries que s'analitza, es troba regulat als articles 36 i següents del ROAS, el qual s'haurà d'ajustar a les fases següents:

1. Acord d'aprovació inicial
2. Informació pública i notificació individual, si s'escau.
3. Aprovació definitiva
4. La informació pública del projecte serà de 30 dies com a mínim, durant els quals es pot examinar i formular-hi les al·legacions pertinents.

Respecte a la competència per l'aprovació inicial del present projecte, cal indicar que l'article 53.1.p del Decret Legislatiu 2/2003, de 28 d'abril, pel qual s'aprova el Text Refós de la Llei Municipal i de Règim Local de Catalunya, estableix que és de l'Alcalde. No obstant, de conformitat amb la resolució número 3215, de 17 de juny de 2023 , referida a la delegació de determinades atribucions de l'Alcaldia a la Junta de Govern Local i a determinats regidors i regidores, aquesta competència es delega a la Junta de Govern Local de l'Ajuntament.

Així mateix la competència per l'aprovació definitiva del projecte d'obres locals ordinàries de referència també correspon a la Junta de Govern Local, per la qual cosa si una vegada aprovat inicialment aquest projecte, no es formulen al·legacions durant el període d'informació pública, es podrà entendre aprovat definitivament mitjançant l'emissió del corresponent certificat que acrediti aquest extrem.

Vist l'informe emès en data 19 d'octubre de 2023 per la tècnica superior en dret del Servei d'Urbanisme.

De conformitat amb la resolució d'Alcaldia núm. 3215 de data 17 de juny de 2023, de delegació de l'exercici de les atribucions d'alcaldia en la Junta de Govern Local i en determinats regidors i regidores, la Junta de Govern Local

ACORDA

Primer. **APROVAR** inicialment el projecte tècnic per a l'enderroc de l'edifici existent a l'antiga seu del Club de Tennis Cerdanyola, ubicat al Parc de Can Xarau, de conformitat amb el que disposen els articles 42, 43, 36 i següents del Decret 179/1995, de 13 de juny, pel qual s'aprova el Reglament, d'obres, activitats i serveis dels ens locals, per un import de *vuitanta*

nou mil nou-cents quaranta-quatre euros amb vint-i-sis cèntims , 21% d'iva inclòs (89.944,26 €).

Segon. **SOTMETRE** el projecte tècnic per a dur a terme l'enderroc de l'edifici existent a l'antiga seu del Club de Tennis Cerdanyola, ubicat al Parc de Can Xarau, a informació pública per un termini de 30 dies hàbils, mitjançant anuncis publicats al Butlletí Oficial de la Província i a la seu electrònica del web municipal, amb indicació que la manca de presentació d'al·legacions durant el termini de publicació comportarà que el referit projecte resti aprovat definitivament.

Tercer. **TENIR PER APROVAT DEFINITIVAMENT** el projecte tècnic per a dur a terme l'enderroc de l'edifici existent a l'antiga seu del Club de Tennis Cerdanyola, ubicat al Parc de Can Xarau si durant el període d'exposició pública no es produïssin al·legacions, extrem que s'haurà de fer constar mitjançant el corresponent certificat de la secretària de la corporació i que s'haurà d'incorporar a l'expedient administratiu.

L'acord d'aprovació definitiva, si escau, o el certificat administratiu anteriorment esmentat si així correspon, s'haurà de publicar al Butlletí Oficial de la Província, al Diari Oficial de la Generalitat de Catalunya i a la seu electrònica del web municipal. amb indicació que la manca de presentació d'al·legacions durant el termini de publicació comportarà que el referit projecte resti aprovat definitivament. "

El President pregunta als regidors i regidores assistents si tenen alguna intervenció a fer i no havent-hi cap es sotmet a votació la proposta d'acord quedant aprovada per unanimitat dels regidors i regidores presents.

14 RECTIFICACIÓ DE L'ERROR MATERIAL EXISTENT A L'ACORD ADOPTAT PER LA JUNTA DE GOVERN LOCAL EN DATA 12 DE SETEMBRE DE 2023, D'ACORD AMB L'EXPEDIENT 121/2022/046

La Secretària explica de forma resumida la proposta d'acord que es transcriu literalment a continuació:

"En data 12 de setembre de 2023, mitjançant acord de la Junta de Govern Local, es va concedir llicència d'obres majors per a la construcció d'un habitatge unifamiliar aïllat i piscina a la finca situada al carrer de Valentí Castanys, 17 a nom de [redacted] expedient 121/2022/046.

Posteriorment a l'acord d'aprovació, d'ofici, es va detectar que el projecte no era apte per diligenciar per algun defecte en les signatures.

En data 10 d'octubre de 2023, amb el registre d'entrada número 40.406, el senyor [redacted] en representació de la senyora [redacted] ha presentat el projecte bàsic signat als efectes de poder ser diligenciat posteriorment.

En data 11 d'octubre de 2023 l'arquitecte municipal emet informe tècnic per fer constar que el projecte aportat en data 10 d'octubre de 2023 és coincident amb l'aportat en data 16 de maig de 2023 que va servir per a la concessió de la llicència 121/2022/046.

D'acord amb l'art. 109.2 de la Llei 39/2015, d'1 d'octubre, del procediment administratiu comú de les administracions públiques, es podran rectificar en qualsevol moment, d'ofici o a instància dels interessats, els errors materials, de fet o aritmètics existents en els seus actes.

De conformitat amb la resolució d'Alcaldia núm. 3215 de data 17 de juny de 2023, de delegació de l'exercici de les atribucions d'alcaldia en la Junta de Govern Local i en determinats regidors i regidores, la Junta de Govern Local

ACORDA

Primer. **RECTIFICAR** l'error material existent en l'acord adoptat per la Junta de Govern Local en data 12 de setembre de 2023 mitjançant el qual es va concedir llicència d'obres majors per a la construcció d'un habitatge unifamiliar aïllat i piscina a la finca situada al carrer de Valentí Castanys, 17 a nom de [redacted] i al punt Primer de la part dispositiva allà on diu:

"CONCEDIR llicència d'obres a [redacted] *per a la construcció d'un habitatge unifamiliar aïllat amb piscina al carrer de Valentí Castanys, 17, segons projecte bàsic, redactat pels arquitectes Marcos Jurado Candáliga i Ignasi Pérez Arnal, aportat en data 16 de maig de 2023 (RGE E/012919-2023)."*

Ha de dir:

"CONCEDIR llicència d'obres a [redacted] *per a la construcció d'un habitatge unifamiliar aïllat amb piscina al carrer de Valentí Castanys, 17, segons projecte bàsic, redactat pels arquitectes Marcos Jurado Candáliga i Ignasi Pérez Arnal, aportat en data 10 d'octubre de 2023 (RGE 40.406)."*

Segon. **NOTIFICAR** aquest acord a [redacted] i a l'EMD de Bellaterra."

El President pregunta als regidors i regidores assistents si tenen alguna intervenció a fer i no havent-hi cap es sotmet a votació la proposta d'acord quedant aprovada per unanimitat dels regidors i regidores presents.

15 CONCESSIÓ DE LLICÈNCIA PER A LES OBRES D'EDIFICACIÓ, I D'URBANITZACIÓ SIMULTÀNIA, D'UN EDIFICI PLURIFAMILIAR A LA FINCA RESULTANT P1 DEL POLÍGON D'ACTUACIÓ PA-01 "ESTACIÓ" DE LA MPGM A L'ENTORN DE L'ESTACIÓ DE RENFE I ELS CINEMES EL PUNT, D'ACORD AMB L'EXPEDIENT 121/2023/004

La Secretària explica de forma resumida la proposta d'acord que es transcriu literalment a continuació:

"En data 29 d'abril de 2021, amb registre d'entrada número 12.676, el senyor [redacted] en representació de Corpedificacions, SL, sol·licita una llicència d'obres per l'edificació de 201 habitatges amb piscina, aparcaments, trasters i locals comercials a la finca situada al carrer Santa Teresa, 15, incoant-se l'expedient 121/2021/019.

En data 10 d'octubre de 2021, mitjançant resolució número 4988 de la regidora delegada de

Planificació Urbanística, Activitats i Obres Públiques, es suspèn la tramitació de la llicència d'obres 121/2021/019 fins que no concorrin, com a mínim, les circumstàncies de l'article 39.2 del Decret 64/2014, de 13 de maig, pel qual s'aprova el Reglament sobre protecció de la legalitat urbanística, o bé, l'emplaçament disposi de la condició de solar urbà consolidat.

En data 10 de febrer de 2023, mitjançant instància amb el registre d'entrada número 5.511, el senyor [redacted] en representació de Corpedificacions, SL (en endavant, la persona interessada), sol·licita llicencia d'obres per a la construcció d'un edifici plurifamiliar amb 18 habitatges, 12 trasters, 2 locals comercials en planta baixa amb magatzem en planta soterrani, i s'incoa l'expedient 121/2023/004, atès que la documentació aportada modifica l'existent a l'expedient 121/2019/019 esmentat anteriorment, comprenent en aquest cas només el bloc identificat com N1.

En data 14 de febrer de 2023 es sol·licita informe a l'Agència Catalana de l'Aigua.

En data 14 de febrer de 2023 la cap de secció tècnica de llicències d'obres emet informe de deficiències en base a la verificació documental realitzada.

En data 16 de febrer de 2023 es va emetre informe tècnic d'emplaçament confirmant com adreça correcta de la finca Carrer de Santa Teresa, 3 i Avinguda de Catalunya, 17 i donant per correcte el topogràfic aportat.

En data 17 de febrer de 2023, mitjançant el registre d'entrada número E/005788, la persona interessada aporta documentació en esmena de les deficiències requerides.

En data 5 de març de 2023 l'Agencia Estatal de Seguridad Aérea (AESA) emet informe favorable autoritzant la construcció corresponent a les 4 edificacions d'habitatges prevista (N1, N2, N3 i N4), així com per les grues torre.

En data 17 de març de 2023 amb registre general d'entrada número E/007251-2023, es sol·licita una llicència d'obres per a la construcció d'un edifici plurifamiliar de 82 habitatges, 12 trasters, 153 places d'aparcaments per a cotxes, 26 per a motos, 5 locals i una piscina (Edifici N2) i s'incoa l'expedient 121/2023/010, atès que la documentació aportada modifica la de l'expedient 121/2019/019 i només comprèn el bloc N2.

En data 22 de setembre de 2023 es signa l'acta de replanteig i d'inici de les obres d'urbanització contemplades i aprovades d'acord amb l'expedient relacionat 111/2020/001.

En data 3 d'octubre de 2023, mitjançant el registre d'entrada número 39.039, la persona interessada aporta nota simple registral de la finca de referència.

En data 17 d'octubre de 2023 l'enginyer tècnic del servei d'Activitats emet informe amb esmenes.

En data 19 d'octubre de 2023 l'arquitecta en cap de la Secció Tècnica de Llicències Urbanístiques emet informe tècnic favorable per a la concessió de la llicència d'obres d'edificació i d'urbanització simultània a favor de Corpedificacions, SL per a la construcció d'un edifici plurifamiliar amb 18 habitatges, 12 trasters, 2 locals comercials en planta baixa amb magatzem en planta soterrani (N1), a la finca resultant P1 del polígon d'actuació PA-01 "Estació" de la MPGM a l'entorn de l'estació de de Renfe i els cinemes El Punt, de Cerdanyola del Vallès. Concretament l'edificació que es pretén construir es tracta d'un edifici amb dues escales o blocs de planta baixa i dues plantes pis i planta baixa i quatre plantes pis;

que conformen una "L" i als quals s'hi accedeix per l'avinguda Catalunya i pel carrer Sta. Tresa.

Informe que recull les següents consideracions que es transcriuen literalment:

"5.0.- Compliment dels paràmetres d'implantació de l'edificació a l'entorn:

Segons la validació del topogràfic aportat s'estima correcte i per tant, l'adequació i l'adaptació proposada de l'edifici segons l'entorn, així com la seva integració s'estima adient a nivell d'emplaçament d'acord amb els conceptes d'unitat definits per la normativa i les cotes del projecte d'obres d'urbanització.

5.1.- Compliment dels paràmetres bàsics i d'implantació de l'edificació:

a) *Paràmetres bàsics de la parcel·la:*

- *La proposta dona compliment a la superfície mínima, al front mínim, a l'edificabilitat màxima i al seu còmput.*
- *L'adaptació topogràfica resulta adient segons la cota definitiva del terreny i l'aplicació de l'alçada reguladora màxima conforme a les determinacions del PGM per a l'edifici N1.*
- *No es disposa de sòl lliure d'edificació amb la proposta però s'ajusta a les alineacions marcades i determinades pel planejament.*
- *No es disposen tanques i el tractament de l'espai exterior es determina amb el projecte d'obres d'urbanització de l'entorn.*

b) *Paràmetres bàsics d'edificació:*

- *La proposta dona compliment pel que fa a alineacions, separacions a límits i perímetre regulador, ocupació, edificabilitat, alçada reguladora i condicions de l'edificació segons l'ordenació prevista.*
- *Mobilitat i aparcament - Les previsions d'aparcament:*
  L'edifici N1 no disposa de places d'aparcament, i les places que li correspondrien estan lligades a l'edifici la llicència del qual ha estat sol·licitada (exp.121/2023/010) i és del mateix promotor, restant igualment les dues edificacions en mateix àmbit de desenvolupament, considerant admissible que les edificacions N1 i N2 comparteixin la previsió conjunta de les places d'aparcament.
  Així dons les previsions son les següents:
  N1.- per a 18 habitatges i 2 locals precisa de les necessitats següents: 24 pl. Cotxe i 36 pl. Bici.
  N2.- disposa de 82 habitatges i 5 locals – 153 places per a cotxes; 26 per a motos; amb les següents necessitats de previsió segons l'art.298 NNUU i l'art.102 OOMM (1 pl. cotxe/habitatge + 2 pl. bici/habitatge i 1pl. Cotx./80m2s comercial si sup.comerc.>400m2):

Superfície locals computable per a aparcaments – *PB* *P1* *P2* *53 places*	*2.177'90m2 locals* *1.474'66m2 locals* *563'93m2 locals* *4.189'49m2*
Superfície residencial – 1pl/Habitat. i 2pl bici/Habitat.	*6.889'14m2st residencial* *82habitatges < 130m2*

82 places cotxe + 164 places bici	

Total: 135 cotxes + 164 bicis

Total N1 + N2 : 159 places cotxe + 200places bicis

Proposta Edifici N2: 82 habitatges + 153 places cotxe + 26 places moto (= 6 places cotxe)

S'estima adient segons les previsions per a l'edifici N2 que es puguin admetre la reserva de l'edifici N1, tot i que caldrà adequar i motivar la previsió global de l'edifici N2 pel que fa a les places d'aparcament globals i ajustar la seva proposta si s'escau.

c) *Paràmetres normatius específics de la MPPGM:*

- Es justifiquen els paràmetres normatiu de la implantació volumètrica i als cossos sortints o voladius

- Es determina correctament el punt d'aplicació de l'alçada reguladora màxima i la condició de planta baixa determinada de l'art.225 i segons les definicions de l'art.226 de les NNUU del PGM.

- L'ús proposat està dintre dels determinats a les NNUU com a ús d'habitatge lliure en plantes pis i comercial en planta soterrani.

d) *Aspectes d'accessibilitat i d'habitabilitat:*

- De conformitat amb el Decret 141/2012 que regula les condicions mínimes d'habitabilitat i l cèdula d'habitabilitat:

** la planta baixa disposa de tots els espais practicables i d'un programa mínim complert*

** totes les estances justifiquen les superfícies mínimes reglamentàries i s'acrediten les superfícies mínimes de ventilació a l'exterior de les diferents estances de l'habitatge*

- Es disposa d'un recorregut des de la via pública a l'interior segons el DBSUA9 i l'art.13.4 de la Llei 13/2014 d'Accessibilitat.

5.2.- En relació a la condició de solar:
5.2.1.- D'acord amb l'article 39 del Decret 64/2014, de 13 de maig, pel qual s'aprova el Reglament sobre protecció de la legalitat urbanística (en endavant, RPLUC), no es poden atorgar llicències urbanístiques per a l'edificació en terrenys que no han assolit la condició de solar, llevat que es garanteixi l'execució simultània de les obres d'edificació i urbanització necessàries per a que els terrenys assoleixin l'esmentada condició.
5.2.2.- Quan els terrenys estan compresos en un polígon d'actuació urbanística, només es poden atorgar llicències urbanístiques per a la seva edificació abans d'assolir la condició de solar si concorren les circumstàncies de l'article 39.2 del RPLUC:
a) Que el projecte de reparcel·lació corresponent estigui inscrit en el Registre de la Propietat.
b) Que, per l'estat d'execució de les obres d'urbanització pendents, sigui previsible que els terrenys tindran la condició de solar a l'acabament de l'edificació. Les obres pendents

d'execució poden estar referides a una part d'un polígon d'actuació urbanística quan, d'acord amb els requisits de cessió i recepció parcials de les obres d'urbanització, s'executi per fases.
c) Que l'execució simultània de les obres d'edificació i d'urbanització pendents no s'interfereixin mútuament de manera greu.

5.2.3.- Pel que fa a la concurrència d'aquestes circumstàncies:
a) El projecte de reparcel·lació està inscrit en el Registre de la Propietat (foli 38, del tom 1.842, llibre 1.327) amb les dades de la finca nº 52152 (IDUFIR: 08074000487002):

- *Superfície de 383,00 m², que constitueix la finca resultant P1 del Projecte de reparcel·lació del Polígon d'Actuació PA 01 "Estació" de la MpPGM a l'entorn de l'estació de Renfe i els cinemes el Punt, qualificada com a zona d'edificació volumetria específica nova edificació (clau 18N1).*
- *Edificabilitat màxima de 1.919,00 m2 de sostre, dels quals un màxim de 1.538 es pot destinar a habitatge en renda lliure, amb un nombre màxim de 18 habitatges, i 381 m2 de sostre a ús comercial.*

b) En data 22.09.2023 es signa l'acta de replanteig i d'inici de les obres d'urbanització contemplades i aprovades d'acord amb l'expedient relacionat 111/2020/001, el qual preveu uns terminis i calendari d'execució de les obres del PA1 i PA2 el projecte d'urbanització aprovat fixa un termini de DOTZE (12) mesos a partir de la firma de l'acta de Replanteig i preveu l'execució de les obres en una única fase.
Per tant, es pot preveure que els terrenys tindran la condició de solar a l'acabament de l'edificació, en base al Pla i als terminis d'execució de les obres d'urbanització, segons:

Previsió Llicència	*4rT 2023*	*Inici 11 / 2023*	*Finalització 11 / 2026*
Simultaneïtat obr.urb.	*Si*	*Inici 09 / 2023*	*Finalització 09 / 2024*

c) Pel que fa a la simultaneïtat de les obres d'urbanització i la interferència en el seu normal desenvolupament, cal tenir en compte que:
- la durada de les obres d'urbanització és la mateixa que el termini d'inici de les obres d'edificació (un any) i suposa un terç del termini establert per a la seva finalització (3anys).
- que el promotor de les obres d'urbanització i d'edificació és el mateix i aquest fet facilita la coordinació d'ambdues execucions.
- que el programa de treball de les obres d'urbanització fa previsible que no es produeixin greus interferències amb la simultaneïtat d'aquestes obres.
5.2.4.- En relació a la garantia determinada a l'art.40.2 del RPLUC:
- La carrega d'urbanització pendent és:

Segons Projecte de Reparcel·lació	*445.030'11€ (378.989'78€+IVA)*
Quotes pagades fins a la data	*0€*
Carregues d'urbanització pendents	*445.030'11€*

Per tant, la garantia serà de 445.030'11€, atès que comprèn el 100% del cost de les obres d'urbanització pendents d'execució que correspon suportar a la persona propietària del sòl en relació amb la finca que es pretén edificar.

5.3.- Informes sectorials i ordenances:

a) No escau justificar l'ordenança d'Estalvi d'Aigua.
b) En relació a l'informe del servei d'Activitats de data 17.10.2023:
Abans de l'inici de les obres i amb el projecte executiu caldrà donar compliment a les següents esmenes:
- Cal que els serveis higiènics acreditin el compliment de la normativa vigent i en particular amb el Codi tècnic d'edificació DB-SUA, de manera que han de disposar d'espais de gir lliures d'obstacles a cada costat de les portes d'1,50 m de diàmetre i resoldre l'espai d'aproximació lateral a la tassa del vàter amb un mínim de 80cm lliure d'obstacles per ambos costats. Aquests serveis, també han de disposar dels seus respectius itineraris accessibles.
- Hauran d'aportar l'annex contra incendis degudament signat.
c) Pel que fa a les afectacions sectorials i zones de domini públic:
c.1.- L'edificació proposada com a edifici N1, queda fora tant de la zona d'afectació ferroviària, com de la zona afectada per la inundabilitat del Riu Sec, tot i que una part de l'àmbit de la MPGM resta afectat per aquests sistemes.
c.2.- No es disposa de l'informe a l'ACA sol·licitat en data 14.02.2023.
c.3.- Aquestes autoritzacions d'acord amb l'art.16 del Decret 64/2014, de 13 de maig, pel qual s'aprova el Reglament sobre protecció de la legalitat urbanística), esdevenen concurrents, i les llicències s'atorguen sens perjudici de les altres autoritzacions administratives que siguin exigibles.
No obstant, l'edificació N1 no comporta l'execució d'obres que requereixen les esmentades autoritzacions administratives per estar fora tant de la zona d'afectació ferroviària, com de la zona afectada per la inundabilitat del Riu Sec.
d) Cal justificar que es disposa d'un hidrant d'incendi normalitzat de manera que estigui a menys de 100 metres de qualsevol punt de la façana, o bé n'haurà d'instal·lar un.

5.4.- En relació a la documentació cal:

Aportar la justificació específica i el seu compliment amb el projecte executiu dels articles 47, 48, 49, 59 i 64 de les NU de la MPPGM."

Així mateix emet el càlcul de les liquidacions corresponents i la fiança a dipositar en concepte del 100% del cost de les obres d'urbanització pendents d'execució.

Conforme l'article 187.1.c) del Decret legislatiu 1/2010, de 3 d'agost, pel qual s'aprova el Text refós de la Llei d'urbanisme (TRLUC) l'edificació projectada per la persona interessada està subjecte al règim de llicència urbanística.

D'acord amb allò que disposa l'article 188 del TRLUC sobre el règim jurídic de les llicències urbanístiques.

L'article 79 del Decret 179/1995, de 13 de juny, del Reglament d'obres, activitats i serveis dels ens locals, estableix la tramitació de les sol·licituds de llicència.

D'acord amb allò que disposen els articles 39, 40 i 41 del Reglament sobre protecció de la legalitat urbanística, aprovat per Decret 64/2014, de 13 de maig, sobre la llicència simultània d'obres d'urbanització i edificació.

D'acord amb allò que disposen les ordenances fiscals número 3, 7 i 11 reguladores de l'Impost de Construccions, Instal·lacions i obres, de la Taxa per llicències o activitats comunicades en matèria urbanística i de la Taxa per la connexió al clavegueram, respectivament.

Vist l'informe jurídic emès en data 19 d'octubre de 2023.

De conformitat amb la resolució d'Alcaldia núm. 3215 de data 17 de juny de 2023, de delegació de l'exercici de les atribucions d'alcaldia en la Junta de Govern Local i en determinats regidors i regidores, la Junta de Govern Local

ACORDA

Primer. **CONCEDIR** llicència d'obres d'edificació i d'urbanització simultània a Corpedificacions, SL per a la construcció d'un edifici plurifamiliar amb 18 habitatges, 12 trasters, 2 locals comercials en planta baixa amb magatzem en planta soterrani (N1), a la finca resultant P1 del polígon d'actuació PA-01 "Estació" de la MPGM a l'entorn de l'estació de de Renfe i els cinemes El Punt, de Cerdanyola del Vallès, segons projecte bàsic redactat per l'arquitecta Fina Balagué i Brichs, i els arquitectes Josep Riart i Ros, i Jorge Saranova Zozaya , aportat en data 10 de febrer de 2023, registre d'entrada número 5.511.
Concretament l'edificació que es pretén construir es tracta d'un edifici amb dues escales o blocs de planta baixa i dues plantes pis i planta baixa i quatre plantes pis; que conformen una "L" i als quals s'hi accedeix per l'avinguda Catalunya i pel carrer Sta. Tresa

El termini màxim és d'1 any per començar les obres i 3 anys per acabar-les, amb el benentès que ambdós terminis computen des de l'endemà de la notificació del present acord.

Segon. **INDICAR** a Corpedificacions, SL que, de conformitat amb l'informe tècnic de data 19 d'octubre de 2023, la concessió d'aquesta llicència queda condicionada al compliment de les següents condicions:

<u>Condicions Generals</u>

1. El Servei d'Urbanisme facilitarà una el projecte tècnic segellat amb la data de l'acord d'aprovació, que obligatòriament ha d'estar present a l'obra.

2. S'haurà de comunicar al Servei d'Urbanisme i al Consorci del Centre Direccional la data d'inici de les obres, mitjançant instància registrada a l'Oficina d'Atenció Ciutadana, aportant acta de replanteig, si n'hi hagués. En aquest moment es podrà retirar la placa d'obres al Servei d'Urbanisme, que s'haurà de col·locar en un lloc visible durant l'execució de l'obra.
3. Cal notificar als serveis tècnics la fase de replanteig de l'obra per a la comprovació de les alineacions, un cop marcades, perquè en puguin donar la conformitat, tenint en

compte que la comprovació definitiva no es realitzarà fins que les obres de tancament perimetral estiguin executades.

4. D'acord a l'article 49 de les Ordenances metropolitanes d'edificació serà obligatori la comunicació als serveis tècnics de l'acabament de les diferents fases d'execució: replanteig, forjat terra planta baixa, sostre de la planta baixa i forjat coberta d'aigües.
5. S'haurà de complir el que disposa l'article 122 de les Ordenances Metropolitanes d'Edificació que regula la instal·lació de les tanques de seguretat durant l'execució de les obres.
6. S'haurà de complir el que disposa l'article 123 de les Ordenances Metropolitanes d'Edificació que regula les precaucions de seguretat que s'han d'adoptar durant l'execució de les obres.
7. En cas de modificacions substancials o no substancials, aquestes s'hauran de comunicar i hauran de ser aprovades per aquesta Corporació en el primer cas, o bé comunicades en el segon cas.
8. Caldrà sol·licitar llicència per ocupació de vial si s'escau la seva ocupació amb sacs o altres elements a la via pública.
9. Seran responsables de l'aplicació del Codi Tècnic de l'Edificació els agents que participen en el procés d'edificació, segons l'establert al Capítol III de la LOE (Ley de Ordenación de la Edificación, Ley 38/1999, de 5 de noviembre).
10. Per a garantir que un edifici compleix amb els requisits bàsics de la LOE anomenats a l'article 1 del CTE i que compleix amb les corresponents exigències bàsiques, els agents que intervenen en el procés de l'edificació, en la mesura en què afecti a la seva intervenció, hauran de donar compliment a les condicions que el CTE estableix per a la redacció del projecte, l'execució de l'obra i el manteniment i conservació de l'edifici.
11. L'incompliment total o parcial de qualsevol de les condicions establertes en la Llicència pot donar lloc a la paralització immediata de les obres o usos i a la incoació d'un expedient sancionador de conformitat amb el que estableix el Títol III del Reglament sobre la protecció de la Legalitat urbanística i al Títol VII del Text Refós de la Llei d'Urbanisme de Catalunya.
12. Amb la comunicació prèvia de primera ocupació serà necessari aportar, o mitjançant la seu electrònica municipal, la documentació gràfica definitiva de l'obra i la memòria en la qual es detallin els canvis realitzats respecte del projecte aprovat (en format digital), si n'hi hagués.
13. Abans de la 1ª ocupació caldrà haver sol·licitat i resolt les connexions definitives amb els serveis, si s'escau, tenint en compte que:
    1. La present llicència no comporta la seva autorització.
    2. Aquestes obres de connexió als serveis hauran de ser soterrades i acomplir amb "l'ordenança municipal de conduccions de via pública" .

<u>Condicions Particulars</u>

Abans d'iniciar les obres:

S'haurà de dipositar a la Tresoreria Municipal la següent fiança per l'import i concepte que es senyalen a continuació:

- La quantitat de quatre cents quaranta-cinc mil trenta euros amb onze cèntims (445.030,11€), en concepte del 100% del cost de les obres d'urbanització pendents d'execució.

La fiança es pot presentar mitjançant aval bancari o en metàl·lic (transferència bancària):

- Aval bancari (o qualsevol forma admesa per la legislació de contractació del sector públic), en aquest cas concertar cita prèvia per dipositar-la, al departament de Tresoreria a l'adreça electrònica tresoreria@cerdanyola.cat, o trucant al telèfon 93 580 88 88, de dilluns a divendres de 9 a 14 h.
- Metàl·lic (transferència bancària) al compte corrent de l'Ajuntament de Cerdanyola del Vallès número: [redacted], indicant el nom, concepte i expedient.

En relació al compte on s'ha de fer l'ingrés, cal que ho comuniquin a través del formulari que us adjunto, degudament emplenat, fent constar les dades que se sol·liciten, les signatures corresponents i les dades bancàries (IBAN) degudament verificades per la vostra entitat bancària mitjançant la signatura de l'entitat financera,juntament amb la còpia de l NIF i ens el fan arribar de la mateixa manera,pe rcorreu postal ordinari o via seu electrònica

de l'Ajuntament, en aquest cas l'enllaç seria el següent: https://www.cerdanyola.cat/sites/default/files/fitxers/models_instancia/tre-01_dades_de_creditors_-_catala.pdf

1.- Abans de l'inici de les obres caldrà:

A) completar la documentació següent:

- Projecte Executiu i tota la documentació visada i acompanyada del certificat de correspondència amb la documentació aprovada.

En el projecte Executiu cal incorporar:

a) La justificació específica i el compliment dels articles 47, 48, 49, 59 i 64 de les NU de la MPPGM.

b) Les esmenes recollides a l'informe del servei d'Activitats de data 17.10.2023:

- Cal que els serveis higiènics acreditin el compliment de la normativa vigent i en particular amb el Codi tècnic d'edificació DB-SUA, de manera que han de disposar d'espais de gir lliures d'obstacles a cada costat de les portes d'1,50 m de diàmetre i resoldre l'espai d'aproximació lateral a la tassa del vàter amb un mínim de 80cm lliure d'obstacles per ambos costats. Aquests serveis, també han de disposar dels seus respectius itineraris accessibles.

- Hauran d'aportar l'annex contra incendis degudament signat.

c) La justificació de que es disposa d'un hidrant d'incendi normalitzat de manera que estigui a menys de 100 metres de qualsevol punt de la façana, o bé acreditar i contemplar la seva instal·lació.

- Full d'assumeix del coordinador de SS
- Programa del control de qualitat (full visat)

B) Sol·licitar i disposar de la corresponent llicència per a la instal·lació de la grua torre

que s'indica amb l'autorització d'AESA de data 18.01.2023.

2.- Un cop finalitzada l'execució de l'edificació caldrà sol·licitar la primera ocupació i acreditar que s'ha fet efectiva la construcció i que es disposa de la reserva de les 24 places d'aparcament per a cotxes i 36 places per a bicicletes corresponents a l'edifici N1 a l'interior de l'edifici N2 (Exp. 121/2023/010), sense que aquestes suposin una reducció de les previsions mínimes que li corresponen a l'edifici N2.

3.- La primera utilització i ocupació de l'edificació (de conformitat amb l'article 41.1 del Decret 64/2014 de 13 de maig, pel qual s'aprova el Reglament sobre protecció de la legalitat urbanística**), resta condicionada a:**
a) l'acabament de les obres d'urbanització de l'àmbit de la MpPGM a l'entorn de l'estació de Renfe i els cinemes el Punt, contingudes al Projecte d'Urbanització aprovat en data 28.11.2022 (expedient 111/2020/001).
b) a la recepció de les obres descrites al punt anterior per part de l'administració actuant.

4.- En compliment de l'art.41.2 del Decret 64/2014 de 13 de maig, (pel qual s'aprova el Reglament sobre protecció de la legalitat urbanística) i **com a requisit formal de la validesa de la present llicència:**
a) la condició exposada en el punt anterior, cal fer-la constar en les escriptures públiques de declaració d'obra nova en construcció autoritzades.
b) aquesta condició també ha de constar en la inscripció corresponent del Registre de la Propietat d'acord amb la normativa aplicable.

5.- Al finalitzar les obres autoritzades amb la present llicència han de quedar en bones condicions els elements de la via pública que limiten amb l'àmbit i que puguin resultar afectats per l'execució de les obres (vorera, instal·lacions de companyies, senyalització...), garantint que restaran en bon estat, reparant les zones afectades a causa de les obres realitzades.

6.- Cal notificar als serveis tècnics la fase de replanteig de l'obra per a la comprovació de les alineacions, un cop marcades, perquè en puguin donar la conformitat, tenint en compte que la comprovació definitiva no es realitzarà fins que les obres de tancament perimetral estiguin executades.

7.- Cal donar complimenta a les condicions de l'autorització d'AESA de data 18.01.2023, conforme s'autoritza tant l'edificació com l'ús de la grua torre, amb l'advertiment de que l'incompliment de les següents condicions suposarà la pèrdua de la legitimitat de l'esmentada autorització:

- Els valors d'altura i elevació indicats a la taula son per a l'edificació 1 i per a la grua torre 1, inclosos tots els seus elements com antenes, parallamps, xemeneies, equips d'aire condicionat, caixes d'ascensors, cartells, remats decoratius (cartells, il·luminació, etc.) o qualsevol afegit sobre els mateixos.

Id.	Ús	Sis.Ref.	Huso	UTMX (m)	UTMY (m)	Cota (msnm)	Alçada (m)	Elevació (msnm)
1	Edif	ETRS89	31	428836,00	428836,00	72'27	20'14	92'41

	ici							
5	Gru a torr e	ETRS89	31	428836,00	4593753,00	72’27	31’11	103’38

- Si és necessària la utilització d'altres mitjans auxiliars que superin l'alçada i elevació autoritzades, haurà de fer la seva comunicació i sol·licitar-se la corresponent autorització de forma prèvia i preceptiva a la seva instal·lació, fent referència a l’expedient E23-0395.

8.- Abans de la 1ª ocupació caldrà haver sol·licitat i resolt les connexions definitives amb els serveis, si s’escau, tenint en compte que:

a) La present llicència no comporta la seva autorització.

b) Aquestes obres de connexió als serveis hauran de ser soterrades i acomplir amb “l’ordenança municipal de conduccions de via pública” .

c) En relació amb la connexió al clavegueram caldrà també respectar i garantir les següents condicions:

1. *La instal·lació de sifons, arquetes de registre, etc es situaran sempre dins de l’àmbit del solar o finca privada i fora de la via pública i del seu domini.*
2. *El clavegueró haurà, en lo possible, de connectar-se a la claveguera per la part superior, quedant desestimat el pas lateral o inferior a aquest.*
   En qualsevol cas, la connexió no serà perpendicular a la claveguera, sinó que haurà de connectar-se amb una inclinació suficient per facilitar l’embocadura.
   El pendent mínim de l’escomesa per gravetat ha de ser igual o major a l’1,5%.
3. *Per a l’execució de les obres d'urbanització i de connexió al clavegueram s'hauran de posar en contacte amb els serveis tècnics municipals i realitzar una visita prèvia per a la corresponent inspecció d’aquesta.*

Tercer. **INDICAR** a Corpedificacions, SL que aquesta llicència no comporta l’autorització per a la col·locació de bastides, sacs de runes o contenidors metàl·lics, per a la instal·lació d’amuntegaments d’obra o casetes, per a talls de trànsit, per al subministrament de serveis o per a la instal·lació de grues, que hauran de ser sol·licitades expressament per part de la persona interessada.

Quart. **ADVERTIR** a Corpedificacions, SL que si en els terminis indicats a l’apartat primer d’aquest acord no s’inicia o no es finalitza l’actuació autoritzada, la llicència haurà caducat i per continuar l’obra se n’haurà d’obtenir una de nova si no s’ha obtingut abans una pròrroga del termini del qual es tracti, en els termes que preveu l’article 189 del Decret Legislatiu 1/2010, de 3 d’agost, pel què s’aprova el text refós de la Llei d’Urbanisme.

Cinquè. **INDICAR** a Corpedificacions, SL que l’ORGT de la Diputació de Barcelona, fent ús de les facultats delegades per acord del Ple Municipal de data 28 de desembre de 2017, té delegada la gestió de l’impost de construccions, instal·lacions i obres i, d’acord amb l’article 9.1 de l’OF núm.3, que estableix l’autoliquidació com a forma de gestió del pagament

provisional a compte que cal fer amb motiu de la llicència, haurà de declarar la base de pagament a compte per import de 73.779,85€ (1.844.496,26€ x 4%) mitjançant la corresponent autoliquidació, que pot fer de forma presencial demanant cita prèvia a l'ORGT o de forma telemàtica al web https://orgt.diba.cat.

Sisè. **APROVAR** les liquidacions de les taxes que es relacionen a continuació, a nom de Corpedificacions, SL pels imports indicats, que seran degudament notificades per part de l'ORGT de la Diputació de Barcelona, fent ús de les facultats delegades per acord del Ple Municipal de data 28 de desembre de 2017.

TAXES					
Ordenança fiscal	*Concepte*	*Unitats*	*Tipus*	*Quota*	***Total (€)***
OF 07 art. 6.a)	Per llicència (Pressupost definitiu)	1.844.496'26	1'79 %		**33.016'48€**
OF 07 art. 6 q)	Placa de llicència d'obra major	1		70,38€/ut	**70,38€**
OF 11 art. 6	Autorització presa a xarxa clavegueram		2	83,41€/ut	**166'82€**
OF 11 art. 6	Connexió edificació		20	34,64€/ut	**692'80€**
OF 15 art. 6.a)	Obres a la via pública (gual)		-ml	33,77€/m	**------**
TOTAL					**33.946'48€**

Setè. **COMUNICAR** aquest acord a la Tresoreria Municipal per tal que la Tresorera formuli el càrrec de valors a l'Organisme de Gestió Tributària de la Diputació de Barcelona.

Vuitè. **NOTIFICAR** aquest acord a Corpedificacions, SL, i a l'ORGT de la Diputació de Barcelona."

El President pregunta als regidors i regidores assistents si tenen alguna intervenció a fer i no havent-hi cap es sotmet a votació la proposta d'acord quedant aprovada per unanimitat dels regidors i regidores presents.

16 CONCESSIÓ DE LLICÈNCIA D'OBRES MAJORS PER A LA CONSTRUCCIÓ D'UN EDIFICI PLURIFAMILIAR ENTRE MITGERES DE 6 HABITATGES, 1 LOCAL, 7 PLACES D'APARCAMENT I 6 TRASTERS AL PASSEIG DE CORDELLES, 14 AMB ACCÉS PEL CARRER DE SANT SALVADOR, 9, D'ACORD AMB L'EXPEDIENT 121/2022/035

La Secretària explica de forma resumida la proposta d'acord que es transcriu literalment a continuació:

"En data 23 de setembre de 2022, mitjançant sol·licitud genèrica amb registre d'entrada número 37.188, el senyor [redacted] en representació de Edifici Cordelles 14, SL, en endavant, la persona interessada, sol·licita llicencia d'obres majors per a la construcció d'un edifici plurifamiliar de 6 habitatges, 1 local, places d'aparcament i trasters al Passeig de Cordelles, 14 amb el carrer de Sant Salvador, 9, expedient 121/2022/035. En la mateixa data i amb registre general d'entrada número 37.200 la persona interessada aporta documentació

complementària a la seva sol·licitud.

En data 10 d'octubre de 2022, mitjançant el registre general d'entrada número 40.069, la persona interessada aporta documentació complementària.

En data 12 d'octubre de 2022 l'Agencia Estatal de Seguridad Aérea (AESA) emet informe favorable autoritzant la construcció de l'edifici previ enderroc de l'existent, la instal·lació d'una grua torre i l'ús de grua mòbil.

En data 20 d'octubre de 2022 la cap de secció tècnica de llicències d'obres emet informe tècnic de deficiències esmenables en base a la verificació documental realitzada.

En data 24 d'octubre de 2022 es va emetre informe tècnic d'antecedents relacionats amb l'emplaçament, confirmant com adreça correcta de la finca Passeig de Cordelles, 14 / Carrer de Sant Salvador, 9, donant per incorrecte el topogràfic aportat al no haver-hi corbes de nivell a l'aixecament.

En data 10 de novembre de 2022, amb registre d'entrada número 44.877, la persona interessada aporta documentació en resposta de les deficiències requerides.

En data 2 de febrer de 2023 l'Agència Catalana de l'Aigua emet informe autoritzant les obres sol·licitades amb les següents condicions:

"CONDICIONS PARTICULARS

1. Els treballs s'han de realitzar en el termini de divuit (18) mesos.

2. Respectar la zona de servitud, de 5 metres d'amplada, prevista a l'article 6 del text refós de la Llei d'Aigües (Reial Decret Legislatiu 1/2001, de 20 de juliol), que ha de quedar practicable en tot moment. Per aquest motiu no podran aixecar-se tanques de cap tipus ni col·locar cap estructura que no respecti o interrompi aquesta zona de servitud, contant l'amplada d'aquesta franja a partir de l'extrem superior del talús natural que conformen cadascun dels marges que delimiten el llit del la llera.

3. Els materials procedents de les obres, així com qualsevol altre residu originat pels treballs, han d'ésser retirats de la zona d'afecció del Domini Públic Hidràulic i conduïts a abocadors autoritzats.

4. Adoptar al voltant de la zona de treball i d'aplec dels materials les oportunes mesures per tal d'evitar les possibles afeccions sobre la llera per l'arrossegament de material i altres residus de construcció produït per l'aigua de pluja.

5. Adoptar totes les mesures necessàries per tal d'evitar contaminar les aigües superficials i/o les aigües subterrànies (tant durant l'execució de les obres com durant el funcionament de les instal·lacions).

6. El material de les cimentacions i terraplenats no ha de portar elements susceptibles de

produir contaminació per lixiviació, o per altres vies de transmissió.

7. Durant els treballs d'execució de les obres adoptar les mesures adients, per asegurar se que aquests ocasionen la mínima afecció possible al medi hídric, així com al seu sistema ripari associat, considerant-se entre aquestes:

i. Els materials procedents de la neteja, així com qualsevol altre residu originat pels treballs, hauran d'ésser retirats de la zona d'afecció del domini públic hidràulic (zona inundable per l'avinguda de 500 anys de període de retorn) i conduïts a abocadors autoritzats o bé donar-los qualsevol altre ús compatible amb el tipus de residu generat i amb l'oportuna autorització de l'Agencia de Residus, restant en tot cas al que disposa la normativa sectorial d'ampliació per raó de la matèria.

ii. Adoptar al voltant de la zona de treball i d'aplec dels materials les oportunes mesures per tal d'evitar les possibles afeccions sobre la llera per l'arrossegament de material i altres residus de construcció produït per l'aigua de pluja.

iii. Buscar una ubicació adequada per les zones d'amuntegament i aplec del material i pàrquings de la maquinària allunyats de la zona d'afecció de la llera.

8. No realitzar cap tipus de manteniment, abastament de combustible, i neteja de la maquinària emprada en els treballs, sobretot la maquinària destinada al transport i col·locació del formigó i mescles bituminoses, ni cap altre procés que pugui producir residus que originin la contaminació o degradació de la llera, del seu entorn, o bé la pèrdua de qualitat de les aigües que per aquesta puguin discórrer, fora de les zones expressament habilitades a aquest fi, i en especial en zona d'afecció del domini públic hidràulic, que hauran de comptar amb les mesures oportunes per evitar pèrdues i fugues, així com la construcció d'una bassa, dipòsit o arqueta de contenció d'efluents (estancs i/o impermeables) en els llocs on es prevegin que es poden produir abocament d'olis, greixos de les màquines, el rentat de formigoneres i altres processos que produeixin residus contaminants. Havent d'estar els efluents generats en aquests llocs canalitzats cap a sistemes de tractament de recollida dels mateixos, per ésser posteriorment tractats per un gestor autoritzat.

9. Un cop finalitzats els treballs les mesures de tipus complementari que s'hagin adoptat enderrocar-les, procedint a la restauració i recuperació de la llera i el seu entorn de forma adient.

10. Aquesta Resolució empara exclusivament els treballs en zona de policia del riu Sec definits a la documentació presentada, i no eximeix al beneficiari a obtenir les oportunes llicències municipals per a l'execució de les obres, així com també les autoritzacions d'altres organismes i entitats de l'Administració de la Generalitat, de l'Administració general de l'Estat, dels Ens de l'Administració local o dels particulars afectats.

11. Aquesta Resolució es refereix exclusivament als aspectes referents a les aigües superficials i subterrànies en quant a la seva qualitat i possibles alteracions, per la seva condició de Domini Públic Hidràulic. Queden excloses les consideracions de carácter geotècnic i/o estructural. Per tant, no es considera ni es pronuncia sobre els afectes al terreny, ni a la estabilitat i resistència dels talussos, murs de contenció i les construccions noves o preexistents.

12. Els treballs s'han de dur a terme d'acord amb les especificacions de la documentació i no es podran introduir modificacions en les obres autoritzades sense el permís previ d'aquesta Agència. Aquests es realitzaran de manera ordenada, continua i progressiva, sense danyar cap llera ni els respectius marges i respectant el perfil natural d'aquests.
Resta prohibit l'abocament de runes, la instal·lació de mitjans auxiliars i el dipòsit de materials a la llera.

13. L'autoritzat es responsable dels danys i perjudicis que es puguin ocasionar a l'interès públic o privat, i resta obligat a satisfer les indemnitzacions oportunes i a l'execució de les obres complementàries que es considerin necessàries per evitar que es produeixin.
Durant l'execució dels treballs haurà d'adoptar les mesures de seguretat adients per tal de garantir la no afecció de les persones, maquinària i instal·lacions que per motius dels treballs es situïn en zona inundable i en cas que es produeixi una avinguda extraordinària.

14. Aquesta Agència pot fer en qualsevol moment les visites d'inspecció que cregui adients per tal de comprovar el compliment de les condicions fixades, motiu pel qual el responsable de l'actuació haurà de disposar "in situ" de l'esmentada resolució perquè pugui ser presentada a requeriment del personal d'aquesta Agència.

15. Aquesta Agència es reserva el dret de deixar sense efecte la present autorització per incompliment de les condicions fixades, o per qualsevol altra causa excepcional o d'interès general que ho justifiqui. En cas que aquesta autorització quedi sense validesa, durant l'execució dels treballs, per motius imputables a l'interessat, aquest haurà de retornar l'àmbit afectat pels mateixos a l'estat en que es trobava abans de la seva actuació, corrent els costos d'aquests treballs al seu càrrec.

CONDICIONS GENERALS

1. Els treballs s'hauran de dur a terme d'acord amb les especificacions de la documentación aportada i condicions de l'autorització, i no es podran introduir modificacions en les obres autoritzades sense el permís previ d'aquest Organisme.

2. Els treballs es realitzaran de manera ordenada, continua i progressiva, sense danyar la llera ni els marges.

3. L'autoritzat resta obligat a respectar la zona de servitud prevista a l'article 6 del Text refós de la Llei d'Aigües, que haurà de quedar lliure i practicable en tot moment.

4. Es prohibeix l'abocament de runes, la instal·lació de mitjans auxiliars i el dipòsit de materials a la llera.

5. La persona o entitat autoritzada es fa responsable dels danys i perjudicis que es puguin ocasionar a l'interès públic o privat, i resta obligada a satisfer les indemnitzacions oportunes i a l'execució de les obres complementàries que es considerin necessàries per evitar que es produeixin.

6. Aquesta autorització s'atorga sense perjudici de tercers i del dret a la propietat.

7. Aquesta autorització no suposa ni exclou les que puguin ser necessàries per d'altres Organismes de l'Administració General de l'Estat, de la Generalitat o de les Entitats Locals.

8. L'Administració es reserva la facultat de revocar la present autorització per incompliment de les condicions fixades o per qualsevol altra causa excepcional que ho justifiqui, sense perjudici que es procedeixi a incoar el corresponent expedient sancionador per infracció administrativa."

En data 5 de maig de 2023 mitjançant resolució número 2382 de la regidora delegada de Planificació Urbanística es resol l'expedient de cessions 536/2022/8, en la que s'autoritza la segregació d'una porció de 20,94 m2 de la finca situada al Passeig de Cordelles, 14, afectada de vial públic, de superfície real abans de la segregació de 380,60 m2, quedant una finca resta de 359,66 m2 i s'accepta la cessió d'aquesta porció de la finca situada al Passeig de Cordelles, 14, qualificada de vial públic.

En data 15 de maig de 2022, mitjançant el registre general d'entrada número E/012860-2023, la persona interessada aporta documentació complementària.

En data 26 de maig de 2023 el Servei d'Activitats va emetre informe tècnic de deficiències esmenables.

En data 29 de maig de 2023 l'arquitecte tècnic municipal emet informe de deficiències esmenables.

En dates 18 de juliol i 6 d'octubre de 2023, mitjançant els registres d'entrada números 29.655 i 40.019, la persona interessada aporta documentació en esmena de les deficiències requerides.

En data 11 d'octubre de 2023 el Servei Tècnic d'Activitats va emetre informe favorable amb les següents condicions:

" *- Un cop acabades les obres, el titular haurà de realitzar el tràmit d'activitats, comunicant a l'Ajuntament l'activitat de l'aparcament aportant projecte d'activitat, certificat tècnic i la documentació corresponent, d'acord amb el CCAE 5221 de la Llei 18/2020.*

- *La instal·lació elèctrica haurà de complir amb el Reglament Electrotècnic de Baixa Tensió incloent la ITC-BT-52 d'instal·lacions i infraestructures per a recàrrega de vehicles elèctrics i un cop acabada, s'haurà de legalitzar en el Canal Empresa de la Generalitat i registrar en el RITSIC.*

- *El local situat a la planta baixa haurà de disposar de xemeneia fins la coberta a alçada i distàncies reglamentàries.*

- *El local haurà de complir amb el grau d'aïllament acústic necessari segons el CTE-DB-HR i assegurar-se que no es superaran els valors límit d'immissió sonora aplicable a l'ambient interior segons l'annex 4 del Decret 176/2009 de protecció contra la contaminació acústica.*

- *El titular haurà d'instal·lar un hidrant d'incendi normalitzat de manera que estigui a menys de 100 metres de qualsevol punt de la façana del carrer Sant Salvador nº9 , tal i com s'especifica en la Instrucció Tècnica Complementària SP 120 (DOGC 25/10/2012). La distància es mesurarà sobre els vials, lliure d'obstacles i sense travessar edificis o galeries."*

En data 16 d'octubre de 2023, amb registre d'entrada número 41.170, la persona interessada aporta documentació complementària aportant projecte bàsic signat definitiu.

En data 18 d'octubre de 2023 l'arquitecte municipal emet informe tècnic favorable i, proposa la concessió de la llicència d'obres a nom de Edifici Cordelles 14, SL per a la construcció d'un edifici plurifamiliar de 6 habitatges, 1 local, 7 places d'aparcament i 6 trasters, entre mitgeres amb accés pel carrer de Sant Salvador, 9 (amb una planta soterrani, planta baixa i dos plantes pis) i amb front també pel Passeig de Cordelles, 14 (amb planta soterrani, una planta baixa i quatre plantes pis). Així mateix emet el càlcul per a la liquidació dels tributs corresponents, i el càlcul de la fiança a dipositar per elements urbanístics.

Conforme l'article 187.1.c) del Decret legislatiu 1/2010, de 3 d'agost, pel qual s'aprova el Text refós de la Llei d'urbanisme (TRLUC) l'edificació projectada per la persona interessada està subjecte al règim de llicència urbanística.

D'acord amb allò que disposa l'article 188 del TRLUC sobre el règim jurídic de les llicències urbanístiques.

L'article 79 del Decret 179/1995, de 13 de juny, del Reglament d'obres, activitats i serveis dels ens locals, estableix la tramitació de les sol·licituds de llicència.

D'acord amb allò que disposen els articles 13, 14 i 15 del Reglament sobre protecció de la legalitat urbanística, aprovat per Decret 64/2014, de 13 de maig.

D'acord amb allò que disposen les ordenances fiscals número 3, 7, 11 i 15 reguladores de l'Impost de Construccions, Instal·lacions i obres, de la Taxa per llicències o activitats comunicades en matèria urbanística, de la Taxa per la connexió al clavegueram i la Taxa per utilització privativa o aprofitament especial de la via pública i de terrenys d'ús públic del domini públic municipal, respectivament.

Vist l'informe jurídic emès en data 19 d'octubre de 2023.

De conformitat amb la resolució d'Alcaldia núm. 3215 de data 17 de juny de 2023, de delegació de l'exercici de les atribucions d'alcaldia en la Junta de Govern Local i en determinats regidors i regidores, la Junta de Govern Local

ACORDA

Primer. **CONCEDIR** llicència d'obres a Edifici Cordelles 14, SL per a la construcció d'un edifici plurifamiliar de 6 habitatges, 1 local, 7 places d'aparcament i 6 trasters, entre mitgeres amb accés pel carrer de Sant Salvador, 9 (amb una planta soterrani, planta baixa i dos plantes pis) i amb front també pel Passeig de Cordelles, 14 (amb planta soterrani, una planta baixa i quatre plantes pis), segons projecte bàsic, redactat per l'arquitecte Ferran Besa Beringues, aportat en data 16 d'octubre de 2023 (RGE 41.170).
El termini màxim és d'1 any per començar les obres i 3 anys per acabar-les, amb el benentès que ambdós terminis computen des de l'endemà de la notificació de la present resolució.

Segon. **INDICAR** a Edifici Cordelles 14, SL que, de conformitat amb l'informe tècnic de data 18 d'octubre de 2023, la concessió d'aquesta llicència queda condicionada al compliment de les següents condicions:

CONDICIONS GENERALS:

1. El Servei d'Urbanisme facilitarà una el projecte tècnic segellat amb la data de l'acord d'aprovació, que obligatòriament ha d'estar present a l'obra.

2. S'haurà de comunicar al Servei d'Urbanisme la data d'inici de les obres, mitjançant instància registrada a l'Oficina d'Atenció Ciutadana, aportant acta de replanteig, si n'hi hagués. En aquest moment es podrà retirar la placa d'obres al Servei d'Urbanisme, que s'haurà de col·locar en un lloc visible durant l'execució de l'obra.
3. Cal notificar als serveis tècnics la fase de replanteig de l'obra per a la comprovació de les alineacions, un cop marcades, perquè en puguin donar la conformitat, tenint en compte que la comprovació definitiva no es realitzarà fins que les obres de tancament perimetral estiguin executades.

4. D'acord a l'article 49 de les Ordenances metropolitanes d'edificació serà obligatori la comunicació als serveis tècnics de l'acabament de les diferents fases d'execució: replanteig, forjat terra planta baixa, sostre de la planta baixa i forjat coberta d'aigües.

5. S'haurà de complir el que disposa l'article 122 de les Ordenances Metropolitanes d'Edificació que regula la instal·lació de les tanques de seguretat durant l'execució de les obres.

6. S'haurà de complir el que disposa l'article 123 de les Ordenances Metropolitanes d'Edificació que regula les precaucions de seguretat que s'han d'adoptar durant l'execució de les obres.

7. En cas de modificacions substancials o no substancials, aquestes s'hauran de comunicar i hauran de ser aprovades per aquesta Corporació en el primer cas, o bé comunicades en el segon cas.
8. Caldrà sol·licitar llicència per ocupació de vial si s'escau la seva ocupació amb sacs o altres elements a la via pública.

9. Seran responsables de l'aplicació del Codi Tècnic de l'Edificació els agents que participen en el procés d'edificació, segons l'establert al Capítol III de la LOE (Ley de Ordenación de la Edificación, Ley 38/1999, de 5 de noviembre).

10. Per a garantir que un edifici compleix amb els requisits bàsics de la LOE anomenats a

l'article 1 del CTE i que compleix amb les corresponents exigències bàsiques, els agents que intervenen en el procés de l'edificació, en la mesura en què afecti a la seva intervenció, hauran de donar compliment a les condicions que el CTE estableix per a la redacció del projecte, l'execució de l'obra i el manteniment i conservació de l'edifici.

11. L'incompliment total o parcial de qualsevol de les condicions establertes en la Llicència pot donar lloc a la paralització immediata de les obres o usos i a la incoació d'un expedient sancionador de conformitat amb el que estableix el Títol III del Reglament sobre la protecció de la Legalitat urbanística i al Títol VII del Text Refós de la Llei d'Urbanisme de Catalunya.

12. Amb la comunicació prèvia de primera ocupació serà necessari aportar, o mitjançant la seu electrònica municipal, la documentació gràfica definitiva de l'obra i la memòria en la qual es detallin els canvis realitzats respecte del projecte aprovat (en format digital), si n'hi hagués.

13. Abans de la 1ª ocupació caldrà haver sol·licitat i resolt les connexions definitives amb els serveis, si s'escau, tenint en compte que:

    a) La present llicència no comporta la seva autorització.

    b) Aquestes obres de connexió als serveis hauran de ser soterrades i acomplir amb "l'ordenança municipal de conduccions de via pública" .

    c) En relació amb la connexió al clavegueram caldrà també respectar i garantir les següents condicions:

    a) La instal·lació de sifons, arquetes de registre, etc es situaran sempre dins de l'àmbit del solar o finca privada i fora de la via pública i del seu domini.

    b) El clavegueró haurà, en lo possible, de connectar-se a la claveguera per la part superior, quedant desestimat el pas lateral o inferior a aquest.

    En qualsevol cas, la connexió no serà perpendicular a la claveguera, sinó que haurà de connectar-se amb una inclinació suficient per facilitar l'embocadura.

    El pendent mínim de l'escomesa per gravetat ha de ser igual o major a l'1,5%.

    c) Les conduccions noves de sanejament per làmina lliure (gravetat), situades a la via pública, seran de polietilè o PVC d'alta resistència (UNE EN 1401-1 SN4, color teula) formigonades en el seu perímetre.

    Aquestes tindran un diàmetre mínim de 160mm (el càlcul resultant del diàmetre de l'escomesa és responsabilitat del projectista) i tenint en compte que en les zones d'habitatge unifamiliar o plurifamiliar, industrial o altres el diàmetre del tub serà de 250 mm com a màxim.

    d) El reblert de la rasa s'haurà de realitzar amb formigó en tots els casos i s'ha d'executar segons les determinacions següents:

    - La nova conducció haurà de formigonar-se en tot el seu perímetre amb un gruix mínim de 10cm.

- La resta de rasa s'haurà d'omplir amb terres netes compactades al 95% P.M.

- Sobre de la rasa serà necessari un dau de formigó HM-20 de 15 cm de gruix.

L'amplada serà la de la rasa + 20cm a cada costat, formant amb tot el conjunt una secció en forma de "T".

- La reposició de la zona de l'asfalt afectat s'executarà amb un mínim 4cm de gruix i d'amplada serà la resultant de l'ample de la rasa + 40cm per cada costat.

e) L'asfalt es farà en calent amb un reg d'emprimació prèvia.

f) Per a l'execució de les obres d'urbanització i de connexió al clavegueram s'hauran de posar en contacte amb els serveis tècnics municipals i realitzar una visita prèvia per a la corresponent inspecció d'aquesta.

g) Croquis tipus de les prescripcions esmentades :

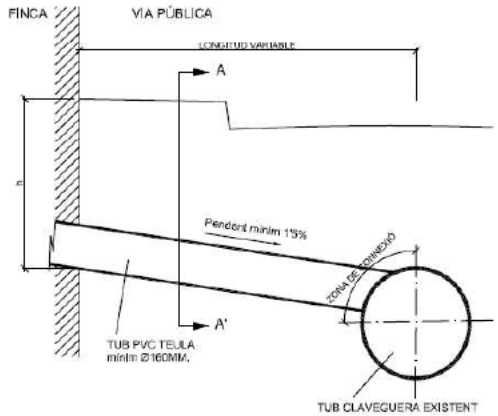

SECCIÓ LONGITUDINAL ESCOMESA

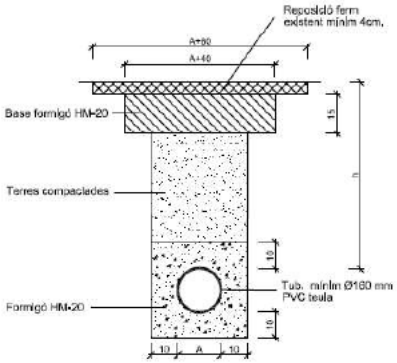

SECCIÓ A-A'

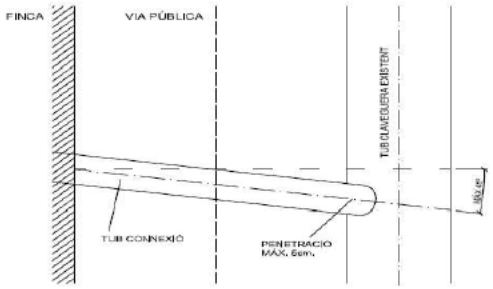

PLANTA

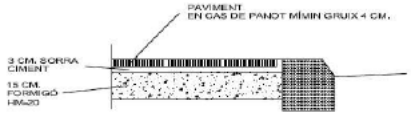

DETALL REPOSICIÓ VORERA

CONDICIONS PARTICULARS:

1 Abans d'iniciar les obres:

1.1. S'haurà de dipositar a la Tresoreria Municipal la següent fiança per l'import i concepte d'elements urbanístics que es senyalen a continuació:

- La quantitat de 2.103,50€, en concepte de garantia per respondre dels danys que puguin efectuar-se en els serveis públics existents i elements urbanístics segons el que disposa l'article 16 de les Ordenances Metropolitanes d'Edificació.

La fiança es pot presentar mitjançant aval bancari o en metàl·lic (transferència bancària):

- Aval bancari (o qualsevol forma admesa per la legislació de contractació del sector públic), en aquest cas concertar cita prèvia per dipositar-la, al departament de Tresoreria a l'adreça electrònica tresoreria@cerdanyola.cat, o trucant al telèfon 93 580 88 88, de dilluns a divendres de 9 a 14 h.
- Metàl·lic (transferència bancària) al compte corrent de l'Ajuntament de Cerdanyola del Vallès número: [redacted] indicant el nom, concepte i expedient.

En relació al compte on s'ha de fer l'ingrés, cal que ho comuniquin a través del formulari que us adjunto, degudament emplenat, fent constar les dades que se sol·liciten, les signatures corresponents i les dades bancàries (IBAN) degudament verificades per la vostra entitat bancària mitjançant la signatura de l'entitat financera, juntament amb la còpia del NIF i ens el fan arribar de la mateixa manera, per correu postal ordinari o via seu electrònica de
l'Ajuntament, en aquest cas l'enllaç seria el següent: TRE-01 _Dades de creditors_ (cerdanyola.cat)

1.2. Caldrà aportar el Projecte Executiu i el Visat de tota la documentació.

2. Prèviament a la 1ª ocupació cal haver acomplert amb les determinacions de l'art. 40.3 del RLUC (Decret 305/2006, de 18 de juliol), i l'art. 29.d) del Text refós de la Llei d'Urbanisme (Decret legislatiu 1/2010, de 3 d'agost), i disposar de la condició de solar tot ajustant-se a les alineacions determinades pel planejament vigent.

3. El replanteig de l'alineació i la rasant "in situ" el realitzarà el tècnic director de l'obra i avisarà als serveis tècnics municipals, un cop marcada, perquè en puguin donar la conformitat.

La comprovació definitiva no es realitzarà fins que les obres de tancament perimetral estiguin executades.

4. Per a l'execució de les obres d'urbanització cal atendre a les prescripcions següents:

4.1 Al carrer de Sant Salvador caldrà retirar els dos pals de fusta de companyies que es van instal·lar de forma provisional durant les obres d'enderroc.

4.2 Al passeig de Cordelles caldrà retirar l'armari de companyia i els tres pals de fusta que es van instal·lar de forma provisional durant les obres d'enderroc.
4.3 Caldrà que els serveis i connexions de les diferents companyies siguin soterrades i acomplir amb "l'ordenança municipal de conduccions de via pública".
4.4 Caldrà d'instal·lar un hidrant d'incendi normalitzat de manera que estigui a menys de 100 metres de qualsevol punt de la façana del carrer Sant Salvador nº9 , tal i com s'especifica en la Instrucció Tècnica Complementària SP 120 (DOGC 25/10/2012). La distància es mesurarà sobre els vials, lliure d'obstacles i sense travessar edificis o galeries.
4.5 Caldrà deixar correctament fora de servei l'antiga connexió al clavegueram per tal d'evitar el seu col·lapse i enfonsament del paviment de la via pública.

5. Caldrà tenir en compte les següents condicions de l'Informe Tècnic d'Activitats de data 11.10.2023:
5.1 Un cop acabades les obres, el titular haurà de realitzar el tràmit d'activitats, comunicant a l'Ajuntament l'activitat de l'aparcament aportant projecte d'activitat,

certificat tècnic i la documentació corresponent, d'acord amb el CCAE 5221 de la Llei 18/2020.
5.2 La instal·lació elèctrica haurà de complir amb el Reglament Electrotècnic de Baixa Tensió incloent la ITC-BT-52 d'instal·lacions i infraestructures per a recàrrega de vehicles elèctrics i un cop acabada, s'haurà de legalitzar en el Canal Empresa de la Generalitat i registrar en el RITSIC.
5.3 El local situat a la planta baixa haurà de disposar de xemeneia fins la coberta a alçada i distàncies reglamentàries.
5.4 El local haurà de complir amb el grau d'aïllament acústic necessari segons el CTE-DB-HR i assegurar-se que no es superaran els valors límit d'immissió sonora aplicable a l'ambient interior segons l'annex 4 del Decret 176/2009 de protecció contra la contaminació acústica.

5.5 El titular haurà d'instal·lar un hidrant d'incendi normalitzat de manera que estigui a menys de 100 metres de qualsevol punt de la façana del carrer Sant Salvador nº9 , tal i com s'especifica en la Instrucció Tècnica Complementària SP 120 (DOGC 25/10/2012). La distància es mesurarà sobre els vials, lliure d'obstacles i sense travessar edificis o galeries.

6. Caldrà tramitar la corresponent llicència per a la instal·lació de la grua, atès que la present llicència no comporta la seva autorització.

7.- Cal donar compliment a les condicions de l'autorització de l'ACA de data 02.02.2023:

CONDICIONS PARTICULARS:

7.1. Els treballs s'han de realitzar en el termini de divuit (18) mesos.
7.2. Respectar la zona de servitud, de 5 metres d'amplada, prevista a l'article 6 del text refós de la Llei d'Aigües (Reial Decret Legislatiu 1/2001, de 20 de juliol), que ha de quedar practicable en tot moment. Per aquest motiu no podran aixecar-se tanques de cap tipus ni col·locar cap estructura que no respecti o interrompi aquesta zona de servitud, contant l'amplada d'aquesta franja a partir de l'extrem superior del talús natural que conformen cadascun dels marges que delimiten el llit del la llera.
7.3. Els materials procedents de les obres, així com qualsevol altre residu originat pels treballs, han d'ésser retirats de la zona d'afecció del Domini Públic Hidràulic i conduïts a abocadors autoritzats.
7.4. Adoptar al voltant de la zona de treball i d'aplec dels materials les oportunes mesures per tal d'evitar les possibles afeccions sobre la llera per l'arrossegament de material i altres residus de construcció produït per l'aigua de pluja.
7.5. Adoptar totes les mesures necessàries per tal d'evitar contaminar les aigües superficials i/o les aigües subterrànies (tant durant l'execució de les obres com durant el funcionament de les instal·lacions).
7.6. El material de les cimentacions i terraplenats no ha de portar elements susceptibles de produir contaminació per lixiviació, o per altres vies de transmissió.
7.7. Durant els treballs d'execució de les obres adoptar les mesures adients, per assegurarse que aquests ocasionen la mínima afecció possible al medi hídric, així com al seu sistema ripari associat, considerant-se entre aquestes:
i. Els materials procedents de la neteja, així com qualsevol altre residu originat pels treballs, hauran d'ésser retirats de la zona d'afecció del domini públic hidràulic (zona inundable per l'avinguda de 500 anys de període de retorn) i conduïts a

abocadors autoritzats o bé donar-los qualsevol altre ús compatible amb el tipus de residu generat i amb l'oportuna autorització de l'Agencia de Residus, restant en tot cas al que disposa la normativa sectorial d'ampliació per raó de la matèria.
ii. Adoptar al voltant de la zona de treball i d'aplec dels materials les oportunes mesures per tal d'evitar les possibles afeccions sobre la llera per l'arrossegament de material i altres residus de construcció produït per l'aigua de pluja.
iii. Buscar una ubicació adequada per les zones d'amuntegament i aplec del material i pàrquings de la maquinària allunyats de la zona d'afecció de la llera.
7.8. No realitzar cap tipus de manteniment, abastament de combustible, i neteja de la maquinària emprada en els treballs, sobretot la maquinària destinada al transport i col·locació del formigó i mescles bituminoses, ni cap altre procés que pugui produir residus que originin la contaminació o degradació de la llera, del seu entorn, o bé la pèrdua de qualitat de les aigües que per aquesta puguin discórrer, fora de les zones expressament habilitades a aquest fi, i en especial en zona d'afecció del domini públic hidràulic, que hauran de comptar amb les mesures oportunes per evitar pèrdues i fugues, així com la construcció d'una bassa, dipòsit o arqueta de contenció d'efluents (estancs i/o impermeables) en els llocs on es prevegin que es poden produir abocament d'olis, greixos de les màquines, el rentat de formigoneres i altres processos que produeixin residus contaminants. Havent d'estar els efluents generats en aquests llocs canalitzats cap a sistemes de tractament de recollida dels mateixos, per ésser posteriorment tractats per un gestor autoritzat.
7.9. Un cop finalitzats els treballs les mesures de tipus complementari que s'hagin adoptat enderrocar-les, procedint a la restauració i recuperació de la llera i el seu entorn de forma adient.
7.10. Aquesta Resolució empara exclusivament els treballs en zona de policia del riu Sec definits a la documentació presentada, i no eximeix al beneficiari a obtenir les oportunes llicències municipals per a l'execució de les obres, així com també les autoritzacions d'altres organismes i entitats de l'Administració de la Generalitat, de l'Administració general de l'Estat, dels Ens de l'Administració local o dels particulars afectats. 7.11. Aquesta Resolució es refereix exclusivament als aspectes referents a les aigües superficials i subterrànies en quant a la seva qualitat i possibles alteracions, per la seva condició de Domini Públic Hidràulic. Queden excloses les consideracions de caràcter geotècnic i/o estructural. Per tant, no es considera ni es pronuncia sobre els afectes al terreny, ni a la estabilitat i resistència dels talussos, murs de contenció i les construccions noves o preexistents.
7.12. Els treballs s'han de dur a terme d'acord amb les especificacions de la documentació i no es podran introduir modificacions en les obres autoritzades sense el permís previ d'aquesta Agència. Aquests es realitzaran de manera ordenada, continua i progressiva, sense danyar cap llera ni els respectius marges i respectant el perfil natural d'aquests. Resta prohibit l'abocament de runes, la instal·lació de mitjans auxiliars i el dipòsit de materials a la llera.
7.13. L'autoritzat es responsable dels danys i perjudicis que es puguin ocasionar a l'interès públic o privat, i resta obligat a satisfer les indemnitzacions oportunes i a l'execució de les obres complementàries que es considerin necessàries per evitar que es produeixin. Durant l'execució dels treballs haurà d'adoptar les mesures de seguretat adients per tal de garantir la no afecció de les persones, maquinària i instal·lacions que per motius dels treballs es situïn en zona inundable i en cas que es produeixi una avinguda

extraordinària.
7.14. Aquesta Agència pot fer en qualsevol moment les visites d'inspecció que cregui adients per tal de comprovar el compliment de les condicions fixades, motiu pel qual el responsable de l'actuació haurà de disposar "in situ" de l'esmentada resolució perquè pugui ser presentada a requeriment del personal d'aquesta Agència.
7.15. Aquesta Agència es reserva el dret de deixar sense efecte la present autorització per incompliment de les condicions fixades, o per qualsevol altra causa excepcional o d'interès general que ho justifiqui. En cas que aquesta autorització quedi sense validesa, durant l'execució dels treballs, per motius imputables a l'interessat, aquest haurà de retornar l'àmbit afectat pels mateixos a l'estat en que es trobava abans de la seva actuació, corrent els costos d'aquests treballs al seu càrrec.

CONDICIONS GENERALS:
1. Els treballs s'hauran de dur a terme d'acord amb les especificacions de la documentació aportada i condicions de l'autorització, i no es podran introduir modificacions en les obres autoritzades sense el permís previ d'aquest Organisme.
2. Els treballs es realitzaran de manera ordenada, continua i progressiva, sense danyar la llera ni els marges.
3. L'autoritzat resta obligat a respectar la zona de servitud prevista a l'article 6 del Text refós de la Llei d'Aigües, que haurà de quedar lliure i practicable en tot moment.
4. Es prohibeix l'abocament de runes, la instal·lació de mitjans auxiliars i el dipòsit de materials a la llera.
5. La persona o entitat autoritzada es fa responsable dels danys i perjudicis que es puguin ocasionar a l'interès públic o privat, i resta obligada a satisfer les indemnitzacions oportunes i a l'execució de les obres complementàries que es considerin necessàries per evitar que es produeixin.
6. Aquesta autorització s'atorga sense perjudici de tercers i del dret a la propietat.
7. Aquesta autorització no suposa ni exclou les que puguin ser necessàries per d'altres Organismes de l'Administració General de l'Estat, de la Generalitat o de les Entitats Locals.
8. L'Administració es reserva la facultat de revocar la present autorització per incompliment de les condicions fixades o per qualsevol altra causa excepcional que ho justifiqui, sense perjudici que es procedeixi a incoar el corresponent expedient sancionador per infracció administrativa.

8.- Cal donar compliment a les condicions de l'autorització d'AESA de data 12.10.2022, conforme s'autoritza l'edificació d'un habitatge unifamiliar, amb l'advertiment de que l'incompliment de les següents condicions suposarà la pèrdua de la legitimitat de l'esmentada autorització:

8.1.- Els valors màxims d'alçada i elevació indicats a la taula son per a l'edificació, inclosos tots els seus elements com antenes, parallamps, xemeneies, equips d'aire condicionat, caixes d'ascensors, cartells, remats decoratius (cartells, il·luminació, etc.) o qualsevol afegit sobre els mateixos.

8.2.- Si és necessària la utilització d'altres mitjans auxiliars que superin l'alçada i elevació autoritzades, haurà de sol·licitar-se la corresponent autorització de forma prèvia i preceptiva a la seva instal·lació, fent referència a l'expedient E23-0832

Id.	Uso	Dirección	Municipio	Cota (msnm)	Altura (m)	Elevación (msnm)
1	Edificio nuevo	Paseo Cordelles, nº 14	Cerdanyola del Vallès	82,72	22,00	104,72
2	Grúa torre	Paseo Cordelles, nº 14	Cerdanyola del Vallès	82,72	22,00	104,72
3	Grúa móvil	Paseo Cordelles, nº 14	Cerdanyola del Vallès	82,72	64,00	146,72

Tercer. **INDICAR** a Edifici Cordelles 14, SL que aquesta llicència no comporta l'autorització per a la col·locació de bastides, sacs de runes o contenidors metàl·lics, per a la instal·lació d'amuntegaments d'obra o casetes, per a talls de trànsit, per al subministrament de serveis o per a la instal·lació de grues, que hauran de ser sol·licitades expressament per part de la persona interessada.

Quart. **ADVERTIR** a Edifici Cordelles 14, SL que si en els terminis indicats a l'apartat primer d'aquest acord no s'inicia o no es finalitza l'actuació autoritzada, la llicència haurà caducat i per continuar l'obra se n'haurà d'obtenir una de nova si no s'ha obtingut abans una pròrroga del termini del qual es tracti, en els termes que preveu l'article 189 del Decret Legislatiu 1/2010, de 3 d'agost, pel què s'aprova el text refós de la Llei d'Urbanisme.

Cinquè. **INDICAR** a Edifici Cordelles 14, SL que l'ORGT de la Diputació de Barcelona, fent ús de les facultats delegades per acord del Ple Municipal de data 28 de desembre de 2017, té delegada la gestió de l'impost de construccions, instal·lacions i obres i, d'acord amb l'article 9.1 de l'OF núm.3, que estableix l'autoliquidació com a forma de gestió del pagament provisional a compte que cal fer amb motiu de la llicència, haurà de declarar la base de pagament a compte per import de 45.753,57€ (1.143.839,35€ x 4%) mitjançant la corresponent autoliquidació, que pot fer de forma presencial demanant cita prèvia a l'ORGT o de forma telemàtica al web https://orgt.diba.cat.

Sisè. **APROVAR** les liquidacions de les taxes que es relacionen a continuació, a nom de Edifici Cordelles 14, SL pels imports indicats, que seran degudament notificades per part de l'ORGT de la Diputació de Barcelona, fent ús de les facultats delegades per acord del Ple Municipal de data 28 de desembre de 2017.

TAXES						
OF	**Art.**	**Concepte**	**Unitats**	**Tipus**	**Quota**	**TOTAL**
07	6	Per llicències urbanístiques	**1.143.839,35**	1'79%	121,35€	20.474,72
07	6	Per placa de llicència d'OM		1	70,38€/ut	70,38
11	6	Autorització presa a xarxa clavegueram		1	83,41€/ut	83,41
11	6	Connexió edificació	6hab.+1loc.	7	34,64€/ut	242,48
15	6	Obres a la via pública (gual)	Carrer plataforma única		33,77€/m	-
TOTAL						**20.870,99€**

Setè. **COMUNICAR** aquest acord a la Tresoreria Municipal per tal que la Tresorera formuli el càrrec de valors a l'Organisme de Gestió Tributària de la Diputació de Barcelona.

Vuitè. **NOTIFICAR** aquest acord a Edifici Cordelles 14, SL, i a l'ORGT de la Diputació de

Barcelona."

El President pregunta als regidors i regidores assistents si tenen alguna intervenció a fer i no havent-hi cap es sotmet a votació la proposta d'acord quedant aprovada per unanimitat dels regidors i regidores presents.

17 APROVACIÓ DE LA CONVALIDACIÓ DE L'AMPLIACIÓ DEL TERMINI D'EXECUCIÓ DE LES OBRES DE REFORMA DEL SOTERRANI DEL MERCAT FONTETES (151/2022/006)

La Secretària explica de forma resumida la proposta d'acord que es transcriu literalment a continuació:

"La Junta de Govern Local, en data 13 de març de 2023, va aprovar l'adjudicació del contracte de les obres de reforma del soterrani del Mercat de Fontetes, a l'empresa CONSTRUCCIONES FERTRES, SL, per un import de *cinc-cents noranta-set mil dos-cents quinze euros amb setze cèntims* (597.215,16 €) IVA inclòs.

El 20 de març de 2023 es va signar el corresponent contracte administratiu, establint a la seva clàusula quarta que la durada *"La durada del contracte s'inicia amb la formalització, sent el termini d'execució de conformitat amb el que preveu la clàusula 17a del plec de clàusules administratives particulars que regeix el contracte de 6 mesos a comptar des de la data de comprovació del replanteig."*

La clàusula cinquena del contracte estableix les circumstàncies previstes que poden donar lloc a una modificació del contracte, posterior a la seva signatura pel següent motiu:

"El contracte es podrà modificar, de conformitat amb el que preveu la clàusula 24a del plec de clàusules administratives particulars que regeix el contracte i d'acord amb el previst a l'art. 204 LCSP, en un percentatge màxim d'un 20% del preu inicial del contracte.

D'acord amb les observacions fetes des del Servei d'Espai públic sobre el projecte, es podran considerar modificacions previstes en el contracte les següents:

- De la conveniència de realitzar una nova escomesa d'aigua per donar servei a les boques d'incendis.

- De la conveniència de substituir la instal·lació de cambra prevista per una cambra frigorífica, equipada amb maquinaria frigorífica per cambra de congelació, recobriment de parets i sostres amb material aïllant, instal·lació d'il·luminació, elèctrica, porta i sistemes de seguretat d'acord amb normativa de fred industrial. Inclòs també la legalització de l'esmentada instal·lació.
- De la possibilitat de legalitzar alguna de les instal·lacions existents en el mercat d'acord amb la normativa vigent i que no estiguin contemplades en el projecte.
L'import d'aquesta modificació no podrà ser superior al 20% del preu del contracte i per la seva justificació caldrà aplicar els preus del projecte i/o en el seu defecte calculats en base al banc de preus BEDEC 2021 de l'Institut de tecnologia de la Construcció de Catalunya.

Modificació contractual (màxim valor IVA exclòs)	*104.000 €*

En data 8 de setembre de 2023, l'arquitecte tècnic ha emès informe justificatiu de la modificació i l'ampliació de l'esmentat contracte:

"....Vist l'informe del director de l'obra amb nº de registre E/017354-2023 del 11/08/2023 on proposa incloure noves partides i que aquestes s'emmarquen en la possibilitat de modificacions previstes en el CONTRACTE.

En concret

.- D'una banda contempla una nova escomesa d'aigua per donar servei a les boques d'incendi (Revisió càlcul i dimensionat de la instal·lació així com tant l'obra hidràulica com les ajudes del ram de paleta)

.- En segon lloc banda la formació de cambra frigorífica amb panells prefabricats i equipada

.- Finalment contempla la legalització de la instal.lació contraincendis

Vist també que es justifica que per realitzar els treballs descrits en el modificat caldrà incrementar el termini d'execució de les obres en dos mesos, resultant com a data de finalització del contracte l'11 de desembre 2023."

I conclou:

"Vista la necessitat d'executar la modificació del contracte prevista en el Plec de clàusules del contracte i d'acord amb la previsió d'amidaments a executar es proposa incrementar el preu del contracte adjudicat en 74.380,47 € (I.V.A. inclòs)

Resultant un import total de 671.595.63 € euros (VA inclòs) Sis-cents setanta-un mil cinc-cents noranta-cinc euros amb seixanta-tres cèntims, el que representa un increment del 12,4546%.

A la vegada que cal incrementar el termini d'execució de les obres en dos mesos, resultant com a data de finalització del contracte l'11 de desembre de 2023."

En data 15 de setembre de 2023 amb número RGE 36210-2023, abans de la data fixada per a la finalització de les obres, l'empresa CONSTRUCCIONES FERTRES, SL presenta escrit, en què accepta les condicions presentades en el projecte modificat, així com l'ampliació en el termini d'execució de les mateixes per un període de dos mesos, amb data de finalització **l'11 de desembre de 2023.**

En l'expedient consta informe jurídic favorable del servei de Contractació i Compres a la modificació i ampliació del contracte. També consta l'informe emès per la Secretària General en sentit desfavorable, en execució de la previsió establerta en la Disposició addicional tercera.8 de la LCSP.

En data 18 d'octubre de 2023 l'arquitecte tècnic municipal ha emès nou informe en que justifica l'ampliació de l'esmentat contracte, restant pendent la tramitació de la modificació contractual esmentada anteriorment, per causes no imputables a la contractista, al trobar-se en fase de tramitació la dotació pressupostària adient per assumir l'import de la despesa per aquesta modificació:

"*Vist que l'11 d'octubre finalitza el termini per l'execució de les obres, que en data d'avui*

la tramitació de la modificació del contracta que comporta l'ampliació de termini no s'ha pogut concloure per la dotació econòmica que actualment es troba en tràmit Vista la voluntat del servei gestor d'efectuar les obres previstes en el modificat i l'oportunitat que representa."

I conclou:

"*Es proposa que amb independència de la tramitació de l'esmentat modificat del contracte s'incrementi el termini d'execució de les obres en dos mesos, tal i com es preveia, resultant com a data de finalització del contracte l'11 de desembre de 2023."*

De conformitat amb la resolució d'Alcaldia núm. 3215 de data 17 de juny de 2023, de delegació de l'exercici de les atribucions d'alcaldia en la Junta de Govern Local i en determinats regidors i regidores, la Junta de Govern Local

ACORDA

Primer. **APROVAR** la convalidació, de conformitat amb l'art. 52.1 de la Llei 39/2015, d'1 d'octubre, del procediment administratiu comú de les administracions públiques, de l'ampliació del contracte de les obres de reforma del soterrani del Mercat de Fontetes, adjudicades a l'empresa CONSTRUCCIONES FERTRES, SL, per un import de 597.215,16 € IVA inclòs, per acord de la Junta de Govern Local de data 13 de març de 2023, de conformitat amb la clàusula 27a del PCAP que regeix aquest contracte i l'informe de l'arquitecte tècnic emès en data 8 de setembre de 2023 i complementari en data 18 d'octubre de 2023, en que justifica l'increment del termini d'execució de les obres en dos mesos, tal i com es preveia, resultant com a data de finalització del contracte 1'**11 de desembre de 2023.**

Segon. **NOTIFICAR** aquest acord a l'empresa CONSTRUCCIONES FERTRES, SL. "

El President pregunta als regidors i regidores assistents si tenen alguna intervenció a fer i no havent-hi cap es sotmet a votació la proposta d'acord quedant aprovada per unanimitat dels regidors i regidores presents.

18 PRECS I PREGUNTES

I sense cap més assumpte per tractar, la presidència aixeca la sessió a les nou hores i setze minuts. En dono fe.

Vist i Plau

Aurora Corral García
LA SECRETÀRIA GENERAL

Carlos Cordón Núñez
L'ALCALDE